WIRELI

KATALOG VYBAVENÍ KUCHYNÍ A ŠATEN

IDEALTRADE

2018

OBSAH

VYBAVENÍ KUCHYNÍ 5

DOLNÍ SKŘÍŇKY 6
POTRAVINOVÉ SKŘÍNĚ 28
VÝSUVNÉ BOXY 34
ODPADKOVÉ KOŠE 43
MULTIFUNKČNÍ SLOUP 56
ZÁVĚSNÝ SYSTÉM 60
DOPLŇKY 64

VYBAVENÍ ŠATEN A KOUPELEN 65

ŘADA ELEGANCE 66
ŘADA HOGAR PLUS 70
VÝSUVNÉ ŠATNÍ KOŠE 73
PRÁDELNÍ KOŠE 75
DOPLŇKY 77
ŠATNÍ TYČE 78
ROZDĚLOVACÍ SYSTÉMY DO ŠATEN A KOUPELEN 80

NÁBYTKOVÉ KOVÁNÍ 82

PODPĚRY, KONZOLY, TRNOŽE, ZÁVĚSNÉ TYČE 83
VÝKLOPNÉ A SKLOPNÉ SYSTÉMY 86
NOŽKY 91
ÚCHYTKY, KNOPKY, VĚŠÁKY 92
LOŽISKOVÉ PLNOVÝSUVY 99

SPOLEČNOST

Společnost **IDEAL TRADE** patří do silné skupiny obchodně výrobních firem vlastněných českým kapitálem. Společnost má **3 sekce, specializující se na jednotlivé obory** podnikání a jednu dceřinou společnost zabývající se sériovou kovovýrobou.

V oboru nábytkových doplňků pracujeme od roku 1999 a po celou dobu jsme se úzce specializovali na přípravu výroby a obchod s drátěným programem. Díky této specializaci, kvalitnímu zázemí a trvalému zlepšování kvality se nám podařilo vytvořit **ucelenou nabídku drátěného programu s tlumeným dovřením. Naši nabídku dále rozšiřujeme do dalších oblastí, jako jsou výsuvné boxy s tlumeným dovřením, odpadové hospodářství, program pro šatnu, ložiskové výsuvy, úchytky a LED osvětlení.**

Jako distributoři zásobujeme většinu českých velkoobchodů v oblasti potřeb pro stolaře a podniky vyrábějící nábytek. Exportujeme také do dalších zemí EU.

V rámci programu trvalého zlepšování služeb pro zákazníky a vnitřního chodu společnosti, zavádíme postupy a systémy principů kontroly **řízení kvality TQM (Total Quality Management).**

SYSTÉM ŘÍZENÍ SKLADŮ A OBCHODOVÁNÍ

Naše sklady jsou vybaveny a řízeny **systémem čárových kódů**. Celá expedice je postupně zdokonalována, automatizována a to počínaje **elektronickou objednávkou až po elektronickou fakturaci**.

Program řízení založený na elektronické výměně dat odstraňuje chybovost, **snižuje náklady, zvyšuje rychlost**. Zapojte se i vy do systému elektronické objednávky a systému elektronické fakturace.
Informace na tel. 577 609 222.

VLASTNÍ VÝVOJ

Investujeme prostředky do testování a vývoje nových produktů. Pečlivě vybíráme, které komponenty a technologie budou u daného výrobku využity a sledujeme jejich kvalitu. **Vlastní formy, vlastní patenty** a **průmyslové vzory** jsou základem našich výrobků.

Katalog je nejen nejucelenější obchodní nabídkou sortimentu drátěného programu vybavaného plnovýsuvy s tlumeným dovřením a řadou dalšího doplňkového sortimentu na trhu, ale také kvalitní pracovní pomůckou s řadou názorných a pro klienta inspirativních fotografií.

Katalog je výrazně specializován na **drátěný program pro kuchyň a šatnu, výsuvné boxy, ložiskové plnovýsuvy, odpadové hospodářství a multifunkční sloup.**

Nedílnou součástí nabídky je samostatný katalog osvětlení **WIRELI LED**. Obsahuje kompletní sortiment komponentů a služeb pro výrobu nábytkového osvětlení. Katalog žádejte na:

naší infolince **+420 577 609 222**
e-mailem na **info@idealtrade.cz**
nebo stahujte na **www.wireliled.cz**.

Katalog je rozdělen na část informační a produktovou. **S ceníkem je katalog provázán** tradičně ověřeným způsoben **podle stran v katalogu**. V ceníku jsou uvedeny maloobchodní ceny bez DPH.

O KATALOGU

KDE NAKUPOVAT

Nakupovat můžete přímo u nás a také v široké síti našich obchodních partnerů, mezi které patří všechny nejvýznamnější **velkoobchodní řetězce s potřebami pro stolaře a většina místních velkoobchodů a obchodníků.** Detailní informaci o možnosti nákupu ve vašem okolí dostanete na infolince +420 577 609 222. Nakupovat můžete také z pohodlí vašeho domova či dílny prostřednictvím internetového objednávkového systému IDEAL NONSTOP na www.idealnonstop.cz.

JAK NAKUPOVAT - ZPŮSOB OBJEDNÁVÁNÍ

Nejsnadnějším a nejrychlejším způsobem objednání u nás je využití objednávkového systému **IDEAL NONSTOP** na **www.idealnonstop.cz**.

Objednávky můžete posílat:
e-mailem na **objednavky@idealtrade.cz**

Podrobné informace k objednávkám a objednávkovému systému Vám rádi podáme na:
infolince **+420 577 609 222**
případně nás kontaktujte e-mailem na **info@idealtrade.cz**.
Obratem vaše požadavky vyřídíme.

PRÁCE S KATALOGEM

Katalog začíná informační částí. Zde naleznete na straně 3 obsah členění produktových sekcí a to vždy název sekce a číslo strany na které daná sekce začíná.

POJMY V KATALOGU

Pro snadnou orientaci v katalogu jsme pro Vás připravili několik značek, které Vám usnadní orientaci.

NOVINKA — Novinky v našem sortimentu

TIP — Žádaný výrobek

VERZE KATALOGU

Tento katalog bude v platnosti do vydání nové verze. O vydání nové verze budete informováni na www.wireliled.cz a e-mail zpravodajem. Pokud se v katalogu vyskytne chyba, nebo bude doplněn či zrušen výrobek, bude oprava uvedena v jeho PDF verzi na stránkách www.wireliled.cz v sekci ke stažení. Verze katalogu je označena datem vydání. Aktuální verze **05/2018**.

DISTRIBUCE ZBOŽÍ

Je zajišťovaná prostřednictvím sítě velkoobchodních partnerů nebo při přímých objednávkách z vlastního centrálního skladu ve Zlíně s kapacitou téměř 3000 paletových míst. Objednané zboží je doručeno do 2 pracovních dnů. V případě objednávky nad 5000 Kč bez DPH je doprava zdarma.

MONTÁŽNÍ NÁVODY

Jednotlivé návody standardně naleznete v obchodních baleních jednotlivých výrobků. Pro potřeby Vaší výroby Vám jako podporu poskytujeme na našich stránkách www.wireli.cz soubor montážních návodů v elektronické podobě. Montážní návody jsou na základě technologických zlepšení a inovací průběžně aktualizovány.

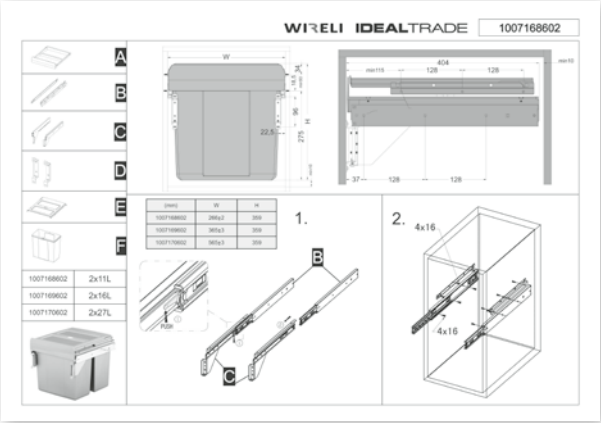

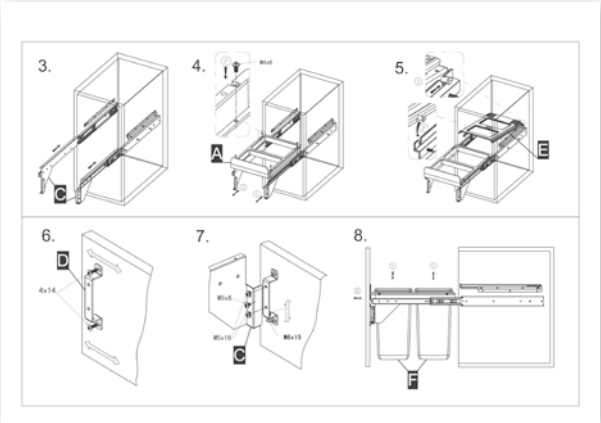

ZÁKAZNICKÝ SERVIS

INFORMAČNÍ SERVIS

O prodejních akcích, novinkách, technologických zlepšeních jste informováni pravidelným informačním servisem. Jedná se o důležitou službu, která Vám zajistí nejen **přísun informací**, ale také upozorní na **možnost získat slevy**. Zkontrolujte, zda pravidelně dostáváte e-mailem tyto informace. V případě potíží kontaktujte:

infolinku **+420 577 609 222**
nebo žádost o zasílání vyžádejte na e-mail **info@idealtrade.cz**.

E-mailová komunikace je důležitá také pro zajištění informovanosti o **přijetí a zpracování objednávky**. Po přijetí objednávky do našeho informačního systému je na vámi určený e-mail **odesláno potvrzení o jejím přijetí a zpracování** spolu se seznamem a počtem objednaného zboží, které bude dodáno. Pokud potvrzení objednávek nedostáváte, kontaktujte:

infolinku **+420 577 609 222**
nebo žádost o zasílání potvrzení zašlete na e-mail **info@idealtrade.cz**.

ZAVÁDĚNÍ NOVINEK

Je kontinuální proces, který se vydáním katalogu nezastaví. Do vydání nového katalogu jsou k novinkám v sortimentu vydávány **produktové letáky**. Všechny novinky jsou také na našich internetových stránkách www.wireli.cz, a v objednávkovém systému na **www.idealnonstop.cz**.

Nejsnadnější cestou zajistit si informace o novinkách je **využívání** naší **služby Informační servis**.

OBCHODNÍ SLUŽBA

Pravidelný kontakt s některým z našich obchodních zástupců Vám zajistí informace z „první ruky“. Přehled a kontakty na obchodní zástupce naleznete na stránkách **www.wireli.cz**.

MARKETING

Marketingová podpora je určena všem, kteří s námi spolupracují. V rámci této podpory máte možnost získat **katalogy, propagační, prodejní a akční letáky**, stojany na propagační materiály. V režijní ceně pak vzorkovny nebo za dotované ceny vzorky pro expozice.

IDEAL INFO

Jedna ze služeb informačního servisu je **e-mailem odesílaná informace o novinkách v sortimentu, technologických změnách a slevách** v rámci podpory prodeje.

ODBĚROVÝ BONUS

Pro velkoodběratele, po dohodě a na základě dosažených cílů, jsme připraveni poskytnout, nad rámec slevových skupin, také odběrové bonusy.

OBCHODNÍ PODMÍNKY

Aktuální verzi obchodních podmínek najdete na www.wireli.cz. Můžete si ji vyžádat také přes naši:

infolinku **+420 577 609 222**
nebo e-mailem **info@idealtrade.cz**.

KATALOGY A LETÁKY

Tento a další produktové katalogy, propagační a prodejní letáky jsou v základním množství distribuovány zdarma. Katalogy nad základní množství, stanovené podle vašeho obratu, pak můžete za režijní cenu objednat standardní cestou.

Aktuální nabídku naleznete na www.idealtrade.cz, www.wireli.cz nebo si ji vyžádejte na obchodním oddělení.

VZORKY A VZORKOVNY

Projednání této podpory je ve většině případů v kompetenci obchodních zástupců. S konkrétními dotazy a žádostmi se můžete obrátit přímo na jednotlivé obchodní zástupce nebo na infolinku **+420 577 609 222**.

NAŠE WEBY - PODPORA NA INTERNETU

V rámci podpory prodeje jsme připravili několik informačních webů:

WWW.IDEALTRADE.CZ
- rozcestník s celou naší nabídkou a službami

WWW.WIRELI.CZ
- kompletní nabídka a služby nábytkářské sekce

WWW.WIRELILED.CZ
- kompletní nabídka LED osvětlení

WWW.IDEALNONSTOP.CZ
- vstup do objednávkového a informačního systému

IDEAL NONSTOP

Snadné a pohodlné objednávání vám umožní náš objednávkový a informační systém na **www.idealnonstop.cz**.

V systému se zobrazují vaše konkrétní nákupní ceny, seznam všech objednávek se stavem zpracování, seznamem zboží, cenami. S požadavkem na **vstup do systému** se můžete obrátit na naši:

infolinku **+420 577 609 222**
nebo na e-mail **info@idealtrade.cz.**

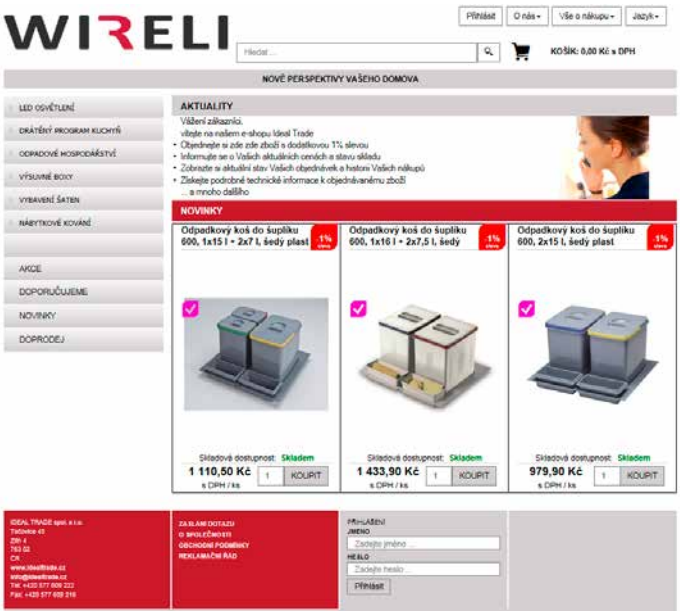

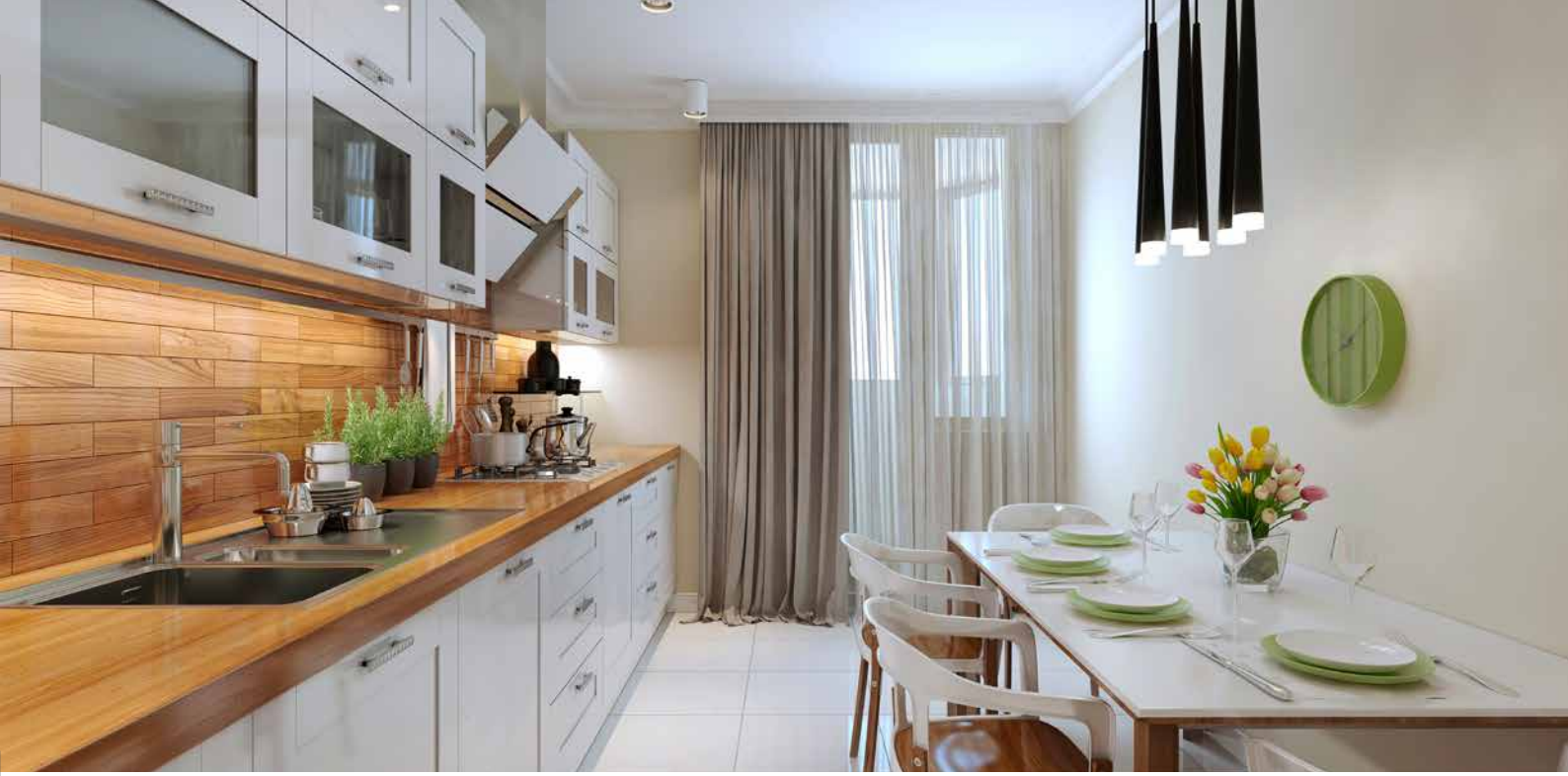

VYBAVENÍ KUCHYNĚ

DOLNÍ SKŘÍŇKY 6

KOŠE S BOČNÍM VEDENÍM 7

KOŠE SE SPODNÍM VEDENÍM 14

KARUSELY 17

SLEPÉ ROHY 23

VÝSUVNÉ ROHOVÉ POLICE 26

POTRAVINOVÉ SKŘÍNĚ 28

VÝSUVNÉ BOXY 34

VÝSUVNÉ BOXY WIRELI ELEGANCE 34

DOPLŇKY 39

ROZDĚLOVACÍ SYSTÉMY 40

ODPADKOVÉ KOŠE 43

ŘADA ELEGANCE 43

ŘADA KOMFORT 45

ŘADA KLASIK 47

DO ZÁSUVKY 50

MULTIFUNKČNÍ SLOUP 55

MULTIFUNKČNÍ SLOUP 56

KOMPONENTY MULTIFUNKČNÍHO SLOUPU 59

ZÁVĚSNÝ SYSTÉM 60

DOPLŇKY KUCHYNĚ 64

DRÁTĚNÝ PROGRAM DOLNÍ SKŘÍŇKY

ŘADA KOMFORT

Klasická řada drátěných košů pro vybavení spodních skříněk, rohových skříněk nebo vysokých skříní. V sortimentu jsou zahrnuty výsuvné koše s bočním vedením, výsuvné koše se spodním vedením, karusely a slepé rohy. Všechny výsuvné koše jsou vybaveny výsuvy s funkcí tlumeného dovření, které zajišťují lehký chod výsuvných systémů, vysokou pevnost, stabilitu košů a zvyšující komfort při manipulaci s uloženými zásobami ve všech prostorách. Široká nabídka rozměrů a verzí poskytuje řadu možností kombinací pro maximální využití úložných prostor, jak v klasických, tak i v úzkých, nebo rohových skříních.

KOMFORT

ELEGANCE

ŘADA WIRELI ELEGANCE

Nově vyvinuta řada výsuvných košů Elegance s plnými dny z hladkého bílého lamina s chromovou lištou a oválným drátem propůjčuje výrobkům luxusní vzhled. Lišty jsou připevněné tak, že nevyčnívají nad laminátové dno, co usnadňuje případnou manipulaci při běžné údržbě. Výsuvné systémy řady Elegance zajišťují lehký pohyb a bezhlučné otevírání, a také zaručující tiché a plynulé dovření. Výsuvy jsou opatřeny novými synchronizovanými tlumenými plnovýsuvy, fungujícími na bázi válečkových ložisek, které zajišťují lehký chod výsuvných systémů, vysokou pevnost a stabilitu košů.

NOVINKA

MENAGE CONFORT

ŘADA FLAT

Výsuvné koše Flat byly vyvinuty v souladu se všemi současnými trendy. Hodnotu produktu zvyšují materiály, jako jsou například laminátová dna a také velmi elegantní design. Nabízíme dvě varianty povrchových úprav: antracit a nebo vysoce lesklé chromování - věnujeme pozornost všem estetickým detailům. Výsledkem je stejnoměrný bezvadný povrch. Výsuvné systémy Hettich zajišťují lehký pohyb a bezhlučné otevírání. Vlastnosti řady Flat vycházejí z jednoho základního cíle: činit každodenní práci v kuchyni příjemnější a přitažlivější.

FLAT

pravý koš

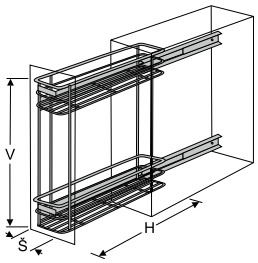

PLNOVÝSUVNÝ DVOJKOŠ KOMFORT BOČNÍ S TLUMENÝM DOVŘENÍM

TIP

	š × h × v (mm)	šířka korpusu
1002220001 Pravý	110 × 485 × 543	150
1002247001 Levý	110 × 485 × 543	150
1002221001 Pravý	160 × 485 × 543	200
1002248001 Levý	160 × 485 × 543	200

Materiál: ocel
Povrchová úprava: chrom
Maximální zatížení: 30 kg
Složení setu:
- 1× drátěný dvojkoš
- 2× držák čela
- 2× plnovýsuv s tlumeným dovřením
- montážní set

Montáž: do boku korpusu
Uchycení koše: pomocí šroubků s podložkami

Boční plnovýsuvný dvojkoš do korpusů 150 a 200 mm poskytuje v úzkých skříňkách přehledné uspořádání věcí s pohodlným přístupem.
Dveřní kování umožňuje nastavení dvířek ve všech směrech.

TIP PLNOVÝSUVNÝ DVOJKOŠ ELEGANCE BOČNÍ S TLUMENÝM DOVŘENÍM

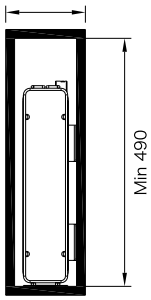

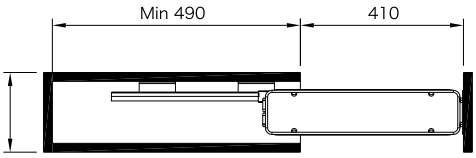

	š × h × v (mm)	šířka korpusu
1002812001 Pravý	110 × 470 × 570 mm	150
1002813001 Levý	110 × 470 × 570 mm	150
1002814001 Pravý	160 × 470 × 570 mm	200
1002815001 Levý	160 × 470 × 570 mm	200

Materiál: ocel
Povrchová úprava: chrom
Maximální zatížení: 30 kg
Složení setu:
- 1× dvojkoš s plným dnem
- 2× držák čela
- 2× plnovýsuv s tlumeným dovřením
- montážní set

Montáž: do boku korpusu
Minimální vnitřní hloubka korpusu: 490 mm
Boční plnovýsuvný dvojkoš do korpusů 150 a 200 mm poskytuje v úzkých skříňkách přehledné uspořádání věcí s pohodlným přístupem.
Dveřní kování umožňuje nastavení dvířek ve všech směrech.

levý

PLNOVÝSUVNÝ KOŠ ELEGANCE BOČNÍ S DRŽÁKY UTĚREK NOVINKA

		š × h × v (mm)	šířka korpusu (mm)
1002251001	Pravý	110 × 470 × 570	150
1002249001	Levý	110 × 470 × 570	150

Materiál: ocel
Povrchová úprava: chrom
Maximální zatížení: 30 kg
Složení setu:
1× dvokoš s plným dnem
2× držák čela
2× plnovýsuv s tlumeným dovřením
montážní set
Montáž: do boku korpusu
Minimální vnitřní hloubka korpusu: 490 mm
Boční plnovýsuvný dvojkoš do korpusů 150 poskytuje v úzkých skříňkách přehledné uspořádání věcí s pohodlným přístupem.
Dveřní kování umožňuje nastavení dvířek ve všech směrech.

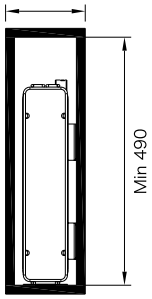

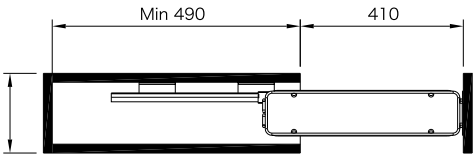

levý

PLNOVÝSUVNÝ KOŠ COMPACT ECO BOČNÍ S DRŽÁKY UTĚREK

		š × h × v (mm)	šířka korpusu (mm)
48256014	Levý	108 × 490 × 551	150

Materiál: ocel
Povrchová úprava: chrom
Maximální zatížení: 15 kg

Plné dno – hladké lamino.
Výsuvy Hettich s tlumeným dovřením.
Stavitelný pro lamino 16/18/19 mm.

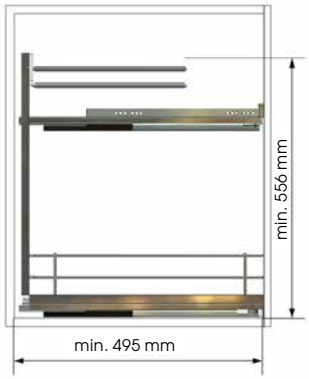

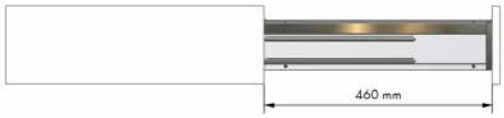

460 mm

levý koš

PLNOVÝSUVNÝ DVOJKOŠ COMPACT ECO BOČNÍ S ROZDĚLOVNÍKY NA LÁHVE

NOVINKA

		š × h × v (mm)	šířka korpusu (mm)	provedení
49000014	Levý	108 × 490 × 533	150	chrom
49000007	Levý	108 × 490 × 533	150	antracit

Materiál: ocel
Povrchová úprava: chrom nebo antracit
Maximální zatížení: 15 kg

Plné dno – hladké lamino.
Výsuvy Hettich s tlumeným dovřením.
Stavitelný pro lamino 16/18/19 mm.
Součástí setu jsou 4 kusy rozdělovníků.

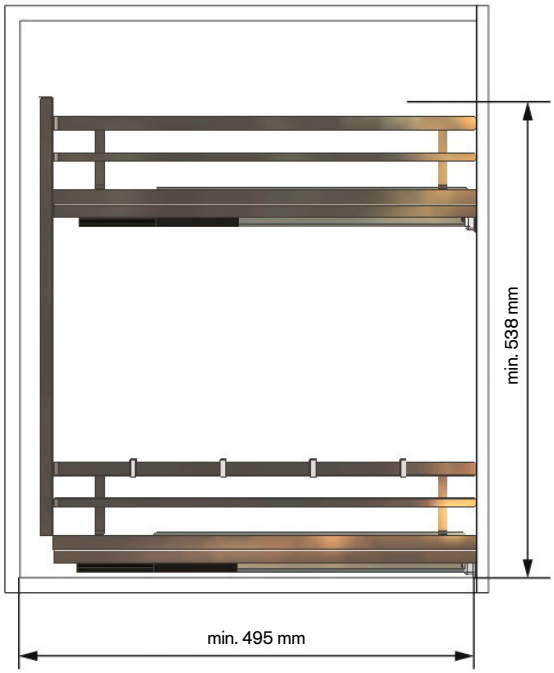

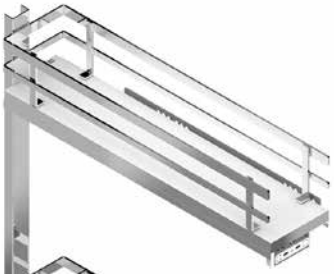
chrom

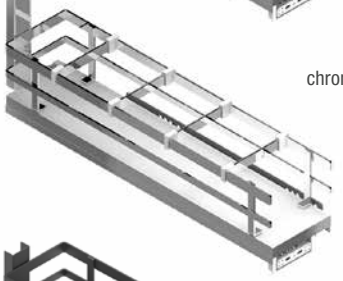

antracit

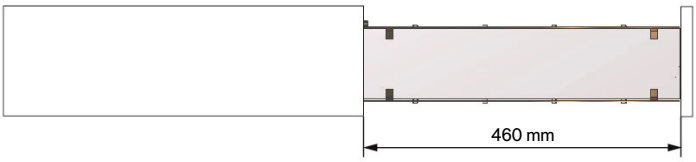

pravý rám s koši

PLNOVÝSUVNÝ DVOJKOŠ KOMFORT BOČNÍ S TLUMENÝM DOVŘENÍM

	š × h × v (mm)	šířka dvířek
1002232001 Levý	150 × 485 × 572	200
1002233001 Pravý	150 × 485 × 572	200
1002234001 Levý	250 × 485 × 572	300
1002235001 Pravý	250 × 485 × 572	300
1002236001 Levý	350 × 485 × 572	400
1002237001 Pravý	350 × 485 × 572	400

Materiál: ocel
Povrchová úprava: chrom
Maximální zatížení: 12 kg/koš
Složení setu:
- 1× nosný rám – šedý epoxid
- 2× drátěný koš
- 2× držák čela
- 2× plnovýsuv WIRELI s tlumeným dovřením

Montáž: do boků korpusu
Provedení: levý nebo pravý
Levý dvojkoš – montáž výsuvů na pravou vnitřní stranu skříňky, **koše se zavěšují vlevo.**
Pravý dvojkoš – montáž výsuvů na levou vnitřní stranu skříňky, **koše se zavěšují vpravo.**
Minimální vnitřní hloubka korpusu: 510 mm
Dveřní kování umožňuje nastavení dvířek ve všech směrech.

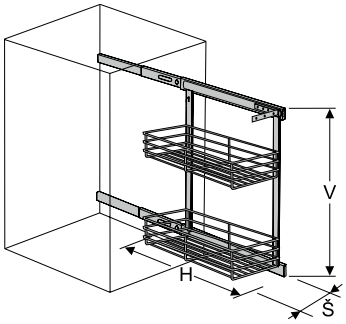

pravý rám s koši

PLNOVÝSUVNÝ DVOJKOŠ ELEGANCE BOČNÍ S TLUMENÝM DOVŘENÍM

	š × h × v (mm)	šířka korpusu
1002816001 Pravý	240 × 485 × 572 mm	300
1002817001 Levý	240 × 485 × 572 mm	300
1002818001 Pravý	340 × 485 × 572 mm	400
1002819001 Levý	340 × 485 × 572 mm	400

Materiál: ocel
Povrchová úprava: chrom
Maximální zatížení: 12 kg/koš
Složení setu:
- 1× nosný rám – šedý epoxid
- 2× koš s plným dnem
- 2× držák čela
- 2× plnovýsuv WIRELI s tlumeným dovřením

Montáž: do boků korpusu
Provedení: levý nebo pravý
Levý dvojkoš – montáž výsuvů na pravou vnitřní stranu skříňky, **koše se zavěšují vlevo.**
Pravý dvojkoš– montáž výsuvů na levou vnitřní stranu skříňky, **koše se zavěšují vpravo.**
Minimální vnitřní hloubka korpusu: 490 mm
Dveřní kování umožňuje nastavení dvířek ve všech směrech.

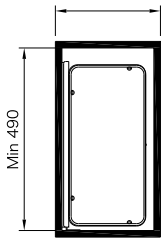

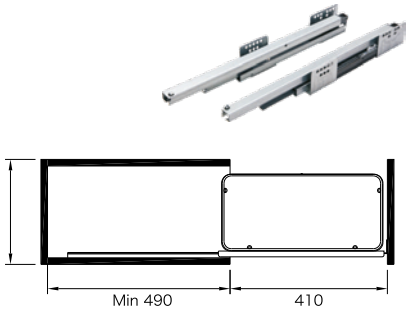

PLNOVÝSUVNÝ KOŠ KOMFORT S TLUMENÝM DOVŘENÍM

	š × h × v (mm)	šířka korpusu
1002213001	355–375 × 460 × 175	400
1002214001	405–425 × 460 × 175	450
1002215001	455–475 × 460 × 175	500
1002216001	555–575 × 460 × 175	600
1002217001	755–775 × 460 × 175	800

Materiál: ocel
Povrchová úprava: chrom
Maximální zatížení: 30 kg na jeden vnitřní koš
Složení setu:
- 1× drátěný koš
- 2× plnovýsuv WIRELI s tlumeným dovřením
- montážní set

Montáž: do boků korpusu
Uchycení koše: koš je připevněn k výsuvné konstrukci za pomoci šroubků s podložkami, umožňuje rovnoběžné seřízení výsuvů s košem.
Minimální vnitřní hloubka korpusu: 490 mm

Koš je určen pro montáž bez čelních dvířek i s čelními dvířky. Pro montáž čelních dvířek je potřeba objednat ke koši příslušné úchyty.

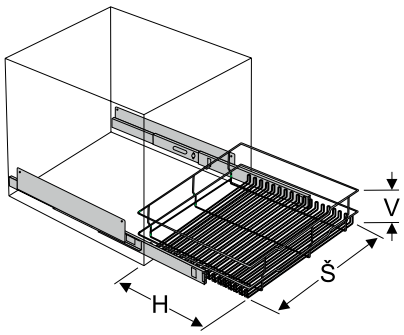

ÚCHYT DVÍŘEK (PÁR)

	š × h × v (mm)
1002246001	22,5 × 25 × 130

Materiál: ocel
Povrchová úprava: chrom

úchyt dvířek

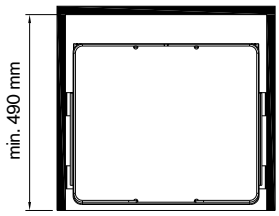

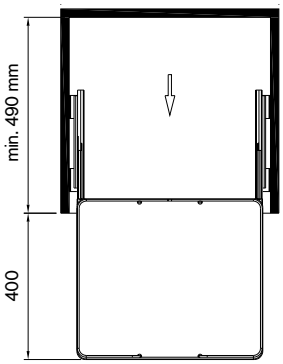

PLNOVÝSUVNÝ KOŠ ELEGANCE S TLUMENÝM DOVŘENÍM

	š × h × v (mm)	šířka korpusu
1002806001	330 × 460 × 165	400
1002807001	380 × 460 × 165	450
1002808001	430 × 460 × 165	500
1002809001	530 × 460 × 165	600
1002810001	730 × 460 × 165	800

Materiál: ocel
Povrchová úprava: chrom
Maximální zatížení: 30 kg
Složení setu:
- 1× koš s plným dnem
- 2× plnovýsuv WIRELI s tlumeným dovřením
- montážní set

Montáž: do boků korpusu
Minimální vnitřní hloubka korpusu: 490 mm

Koš je určen pro montáž bez čelních dvířek i s čelními dvířky.
Pro montáž čelních dvířek je potřeba objednat ke koši příslušné úchyty.

úchyt dvířek

ÚCHYT DVÍŘEK ELEGANCE (PÁR)

	š × h × v (mm)
1002811001	22,5 × 25 × 130

Materiál: ocel
Povrchová úprava: chrom

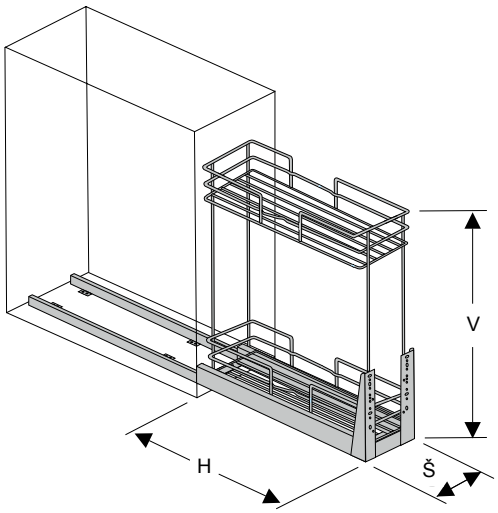

PLNOVÝSUVNÝ DVOJKOŠ KOMFORT SPODNÍ S TLUMENÝM DOVŘENÍM

TIP

	š × h × v (mm)	šířka korpusu
1002219001	110 × 480 × 520	150
1002222001	158 × 480 × 513	200
1002223001	258 × 480 × 513	300
1002224001	358 × 480 × 513	400

Materiál: ocel
Povrchová úprava: koše: chrom
nosný rám: šedý epoxid
Maximální zatížení: 30 kg
Složení setu:
- 1× drátěný dvojkoš
- 1× nosný rám s plnovýsuvy WIRELI s tlumeným dovřením
- montážní set

Montáž: do dna korpusu
Uchycení koše: koš je připevněn k výsuvné konstrukci za pomoci šroubků s podložkami.
Minimální vnitřní hloubka korpusu: 510 mm
Dveřní kování umožňuje nastavení dvířek ve všech směrech.

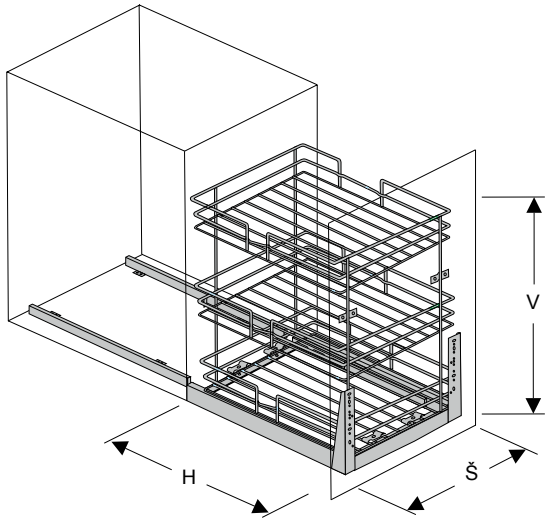

PLNOVÝSUVNÝ TROJKOŠ KOMFORT SPODNÍ S TLUMENÝM DOVŘENÍM

TIP

	š × h × v (mm)	šířka korpusu
1002225001	158 × 480 × 513	200
1002226001	258 × 480 × 513	300
1002227001	358 × 480 × 513	400

Materiál: ocel
Povrchová úprava: koše: chrom
nosný rám: šedý epoxid
Maximální zatížení: 30 kg
Složení setu:
- 1× drátěný koš
- 1× nosný rám s plnovýsuvy WIRELI s tlumeným dovřením
- montážní set

Montáž: do dna korpusu
Uchycení koše: koš je připevněn k výsuvné konstrukci za pomoci šroubků s podložkami.
Minimální vnitřní hloubka korpusu: 510 mm
Dveřní kování umožňuje nastavení dvířek ve všech směrech.

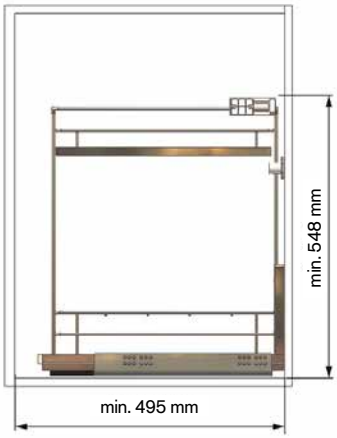

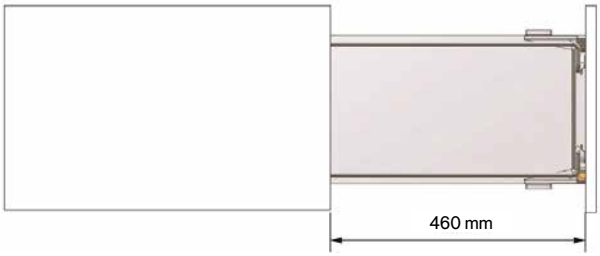

PLNOVÝSUVNÝ DVOJKOŠ COMPACT ECO SPODNÍ S TLUMENÝM DOVŘENÍM

NOVINKA

	š × h × v (mm)	šířka korpusu (mm)
48259014	262–268 × 490 × 543	300
48260014	362–368 × 490 × 543	400

Materiál: ocel
Povrchová úprava: chrom
Maximální zatížení: 30 kg

Výsuvy Hettich s tlumeným dovřením.
Stavitelný pro lamino 16/18/19 mm.

KARUSEL 180°

	průměr koše	š × h × v (mm)	šířka korpusu	min. hloubka korpusu
1002245001	760	760 × 384 × 70	800	500

Materiál: ocel
Povrchová úprava: chrom
Maximální zatížení: 10 kg
Složení setu:
- 1× drátěný koš
- 1× plastový háček na dvířka
- montážní set

Montáž: na středový sloupek korpusu
Uchycení koše: uchycení koše na otočném kloubu se silikonovými podložkami
Minimální hloubka korpusu: 500 mm
Plastový háček na dvířka spolu s otevíráním dvířek otáčí košem karuselu.

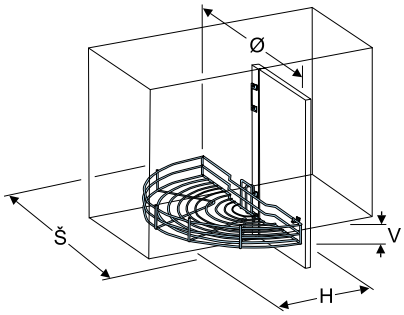

KARUSEL 180°

	průměr koše	š × h × v (mm)	šířka korpusu	min. hloubka korpusu
1002244001	740	740 × 400 × 570-710	800	500

Materiál: ocel
Povrchová úprava: chrom
Maximální zatížení: 10 kg / koš
Složení setu:
- 2× otočný drátěný koš
- 1× nosná tyč
- 1× plastový háček na dvířka
- montážní set

Montáž: do půdy a dna korpusu
Minimální hloubka korpusu: 500 mm
Minimální šířka dvířek: 400 mm (doporučujeme 450 mm)
Plastový háček na dvířka spolu s otevíráním dvířek otáčí košem karuselu.

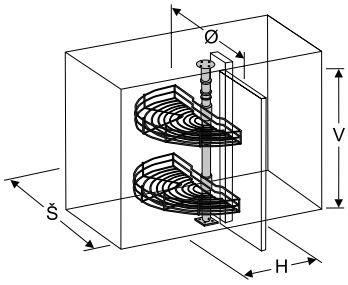

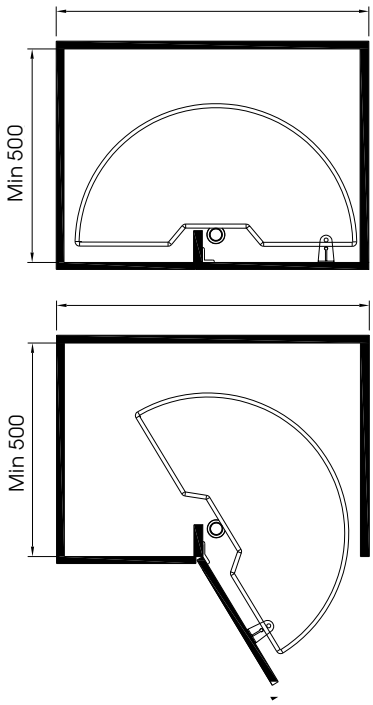

KARUSEL ELEGANCE 180°

	průměr koše	š × h × v (mm)	šířka korpusu	min. hloubka korpusu
1002805001	750	750 × 400 × 570-710	800	500

Materiál: ocel
Povrchová úprava: chrom
Maximální zatížení: 10 kg / police
Složení setu:
- 2× otočný koš s plným dnem
- 1× nosná tyč
- 1× plastový háček na dvířka
- montážní set

Montáž: do půdy a dna korpusu
Minimální hloubka korpusu: 500 mm
Minimální šířka dvířek: 400 mm (doporučujeme 450 mm)
Plastový háček na dvířka spolu s otevíráním dvířek otáčí košem karuselu.
Variabilní výška od 570 do 710 mm.

KARUSEL COMPACT 180°

	š × h × v (mm)	šířka dvířek
48012014	710 × 420 × 630–700	450
48013014	810 × 456 × 630–700	500

Materiál: ocel
Povrchová úprava: chrom
Maximální zatížení: 20 kg / police
Plné dno, bílé lamino.

	Ø (mm)	**A** (mm)	**B** (mm)	**C** (mm)
450	710	min. 760	min. 410	min. 455
500	810	min. 860	min. 460	min. 505

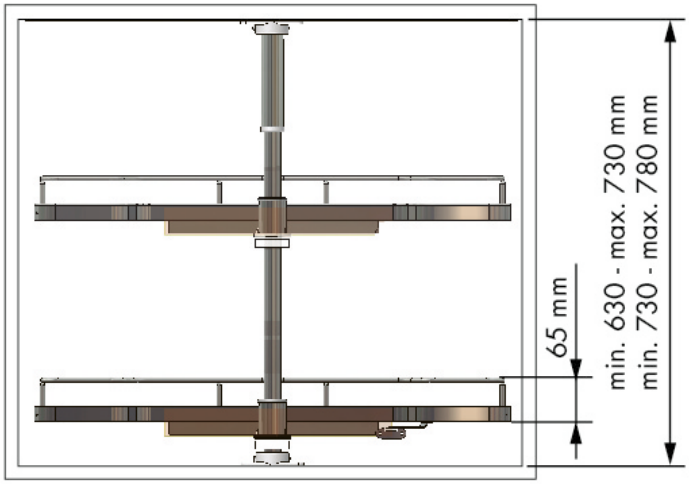

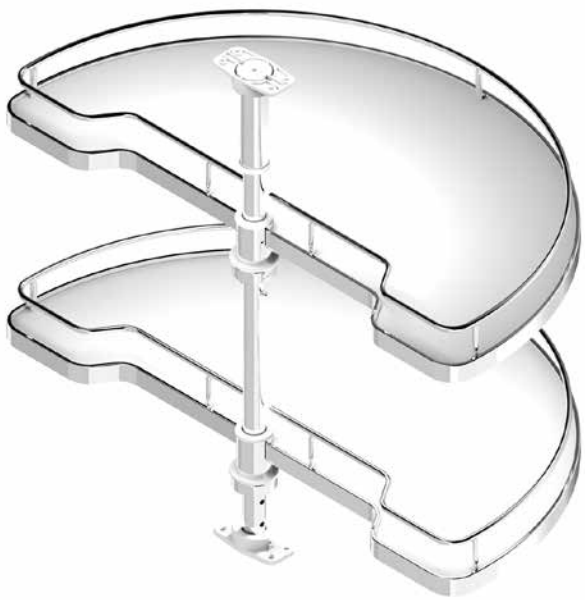

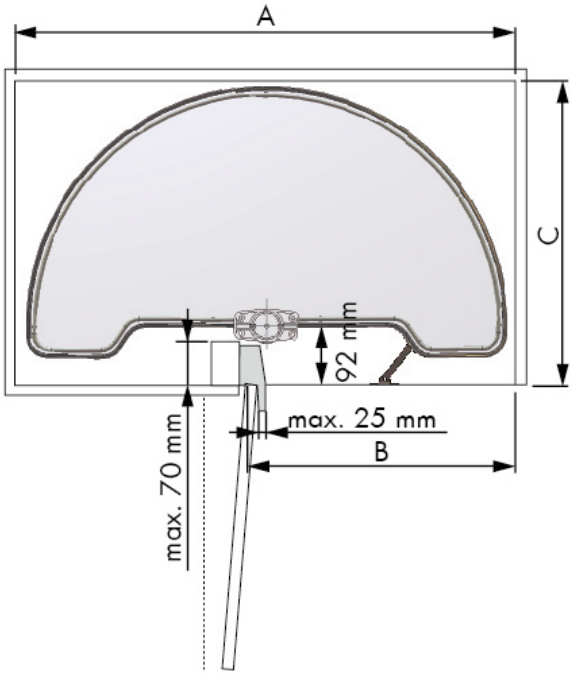

KARUSEL 270°

	průměr koše	š × h × v (mm)	šířka korpusu	min. hloubka korpusu
1002228001	740 / 710	700–750	800	520
1002229001	820 / 790	700–750	900	530

Materiál: ocel
Povrchová úprava: chrom
Maximální zatížení: 10 kg
Složení setu:
- 2× otočný drátěný koš
- 1× nosná stavitelná tyč
- montážní set

Montáž: do půdy a dna korpusu
Minimální hloubka korpusu: 520 / 530 mm
Variabilní světlá výška od 700 do 750 mm pomocí stavitelné nosné tyče.

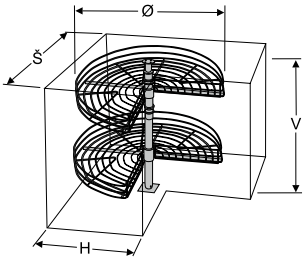

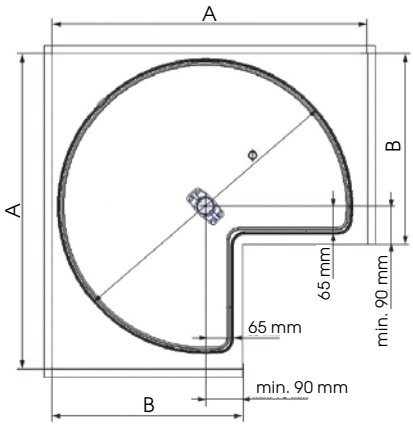

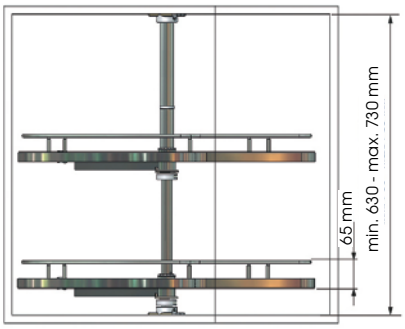

KARUSEL COMPACT – 270°

	š × h × v (mm)	šířka dvířek
48008014	710 × 710 × 630–730	800
48009014	810 × 810 × 630–730	900

Materiál: ocel
Povrchová úprava: chrom
Maximální zatížení: 20 kg / police
Plné dno, bílé lamino. Brzdový systém.

	Ø (mm)	**A** (mm)	**B** (mm)
800	710	min. 760	min. 460
900	810	min. 860	min. 510

slepý roh ELEGANCE

drátěný koš Komfort

koš s plným dnem Elegance

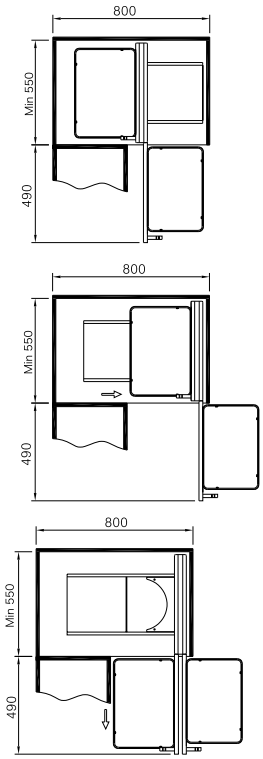

TIP

SLEPÝ ROH ELEGANCE / KOMFORT S TLUMENÝM DOVŘENÍM

			š × h × v (mm)	šířka korpusu	koše
Komfort	**1002991001**	L/P	670 × 460 × 590	800	drátěné
Elegance	**1002992001**	L/P	670 × 460 × 590	800	plná dna

Materiál: ocel
Povrchová úprava: koše: chrom / chrom – lamino
nosné rámy: šedý epoxid
Maximální zatížení: 5 kg / koš
Složení setu:
- 1× nosný rám horizontální
- 1× nosný rám vertikální
- 4× koš (drátěný nebo s plným dnem)
- 1× montážní set

Montáž: do dna korpusu
Minimální šířka korpusu: 800 mm
Minimální vnější hloubka korpusu: 550 mm
Minimální šířka dvířek: 450 mm
Provedení: instalace do levé nebo pravé rohové skříňky
Drátěné koše nebo koše s plnými dny (lamino).
Tlumený dotah výsuvů.
Poznámka: Lze instalovat do korpusu s min. šířkou dvířek 400 mm.
V tom případě lze vysunout pouze dva koše.

slepý roh ELEGANCE levý

drátěný koš Komfort

koš s plným dnem Elegance

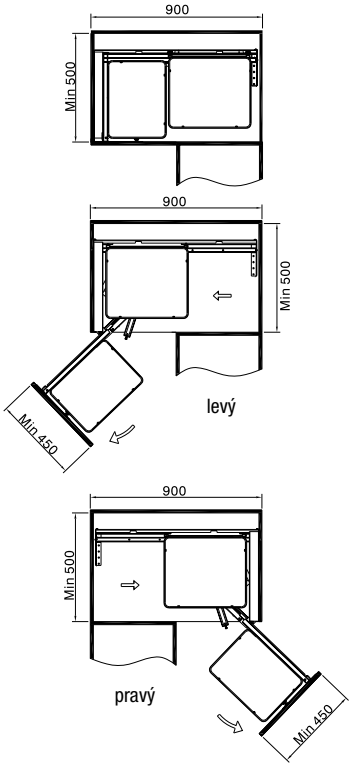

SLEPÝ ROH ELEGANCE / KOMFORT S TLUMENÝM DOVŘENÍM

TIP

			š × h × v (mm)	šířka korpusu	koše
Komfort	1002993001	Levý	850 × 490 × 520	900	drátěné
	1002994001	Pravý	850 × 490 × 520	900	drátěné
Elegance	1002995001	Levý	850 × 490 × 520	900	plná dna
	1002996001	Pravý	850 × 490 × 520	900	plná dna

Materiál: ocel
Povrchová úprava: koše: chrom / chrom – lamino
nosné rámy: šedý epoxid
Maximální zatížení: 5 kg / koš
Složení setu:
- 1× posuvný nosný rám
- 1× nosný rám s výsuvným mechanizmem a kapalinovým pístem
- 4× koš (drátěný nebo s plným dnem)
- 1× montážní set

Montáž: do dna, zad a boku korpusu
Minimální vnější šířka korpusu: 900 mm
Minimální vnitřní hloubka korpusu: 500 mm
Minimální šířka dvířek: 450 mm
Provedení: instalace do levé nebo pravé rohové skříňky
Drátěné koše nebo koše s plnými dny (lamino).
Tlumený dotah výsuvů.

pravý slepý roh

SLEPÝ ROH FLAT S TLUMENÝM DOVŘENÍM

NOVINKA

		š × h × v (mm)	šířka dvířek	povrchová úprava
49014014	Pravý	862 x 495 x 500	min. 400	chrom
49015014	Levý	862 x 495 x 500	min. 400	chrom
49014007	Pravý	862 x 495 x 500	min. 400	antracit
49015007	Levý	862 x 495 x 500	min. 400	antracit

Materiál: ocel
Povrchová úprava: chrom nebo antracit
Maximální zatížení: 9,5 kg na jeden vnitřní koš
8 kg na jeden čelní koš
Plné dno, lamino bílé nebo antracit.
Výsuvy s tlumeným dovřením.

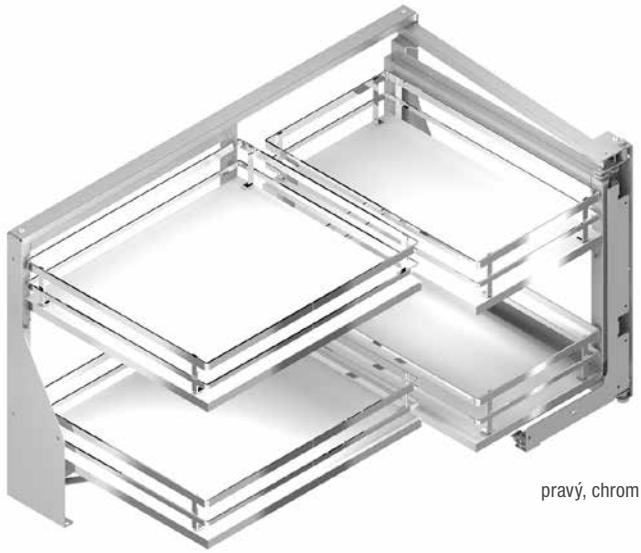
pravý, chrom

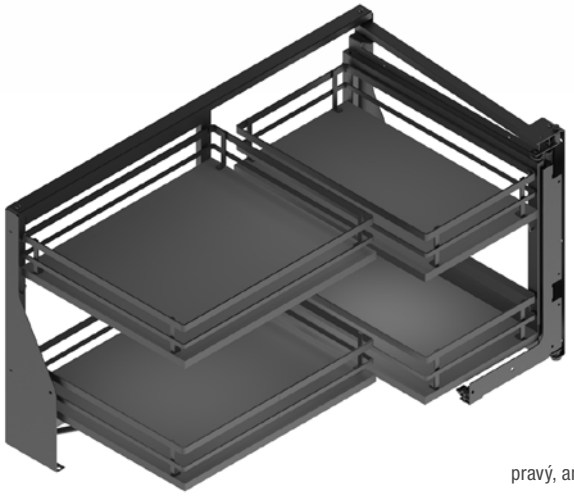
pravý, antracit

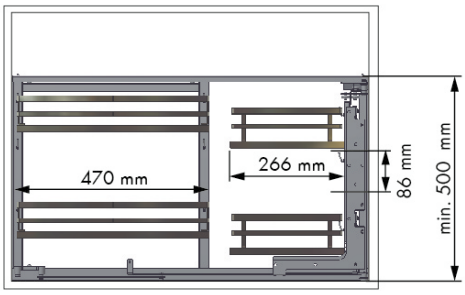

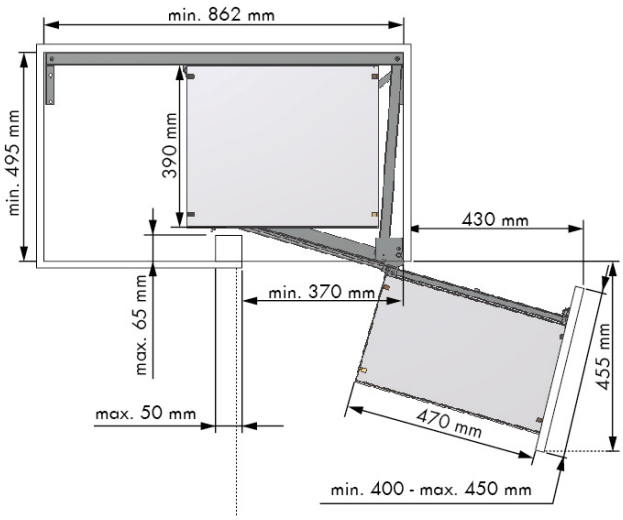

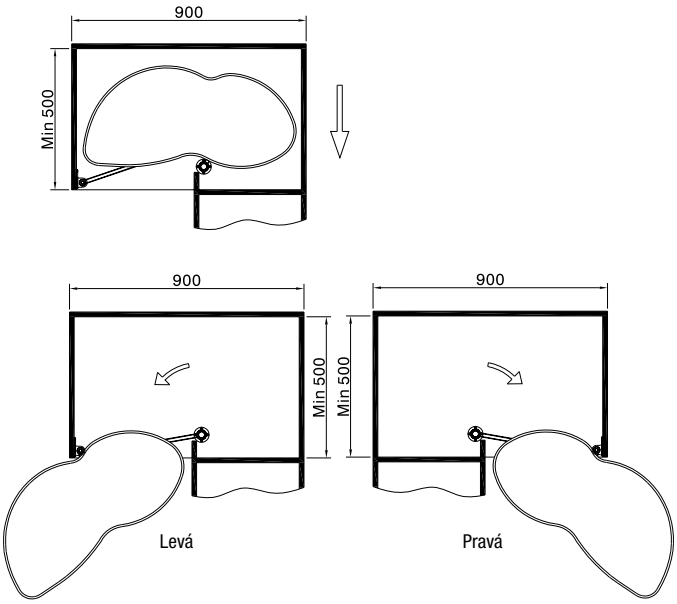

ROHOVÁ VÝSUVNÁ POLICE ELEGANCE S TLUMENÝM DOVŘENÍM

TIP

	š × h × v (mm)	šířka korpusu	šířka dvířek
1002801001 Levá	810 × 500 × 570-710	900	450
1002802001 Pravá	810 × 500 × 570-710	900	450

Materiál: ocel
Povrchová úprava: chrom
Maximální zatížení: 20 kg na jednu polici
Složení setu:
- 2× otočný koš s plným dnem
- 1× nosná tyč
- 1× plastový háček na dvířka
- montážní set

Variabilní světlá výška 570-710 mm.
Plné dno – hladké lamino.

pravá police FLAT chrom

ROHOVÁ VÝSUVNÁ POLICE FLAT S TLUMENÝM DOVŘENÍM NOVINKA

POVRCHOVÁ ÚPRAVA CHROM

		š × h × v (mm)	šířka dvířek
49006014	Pravá	760 × 360 × 620–780	400
49007014	Levá	760 × 360 × 620–780	400
49008014	Pravá	860 × 410 × 620–780	450
49009014	Levá	860 × 410 × 620–780	450
49010014	Pravá	960 × 460 × 620–780	500
49011014	Levá	960 × 460 × 620–780	500
49012014	Pravá	960 × 560 × 620–780	600
49013014	Levá	960 × 560 × 620–780	600

POVRCHOVÁ ÚPRAVA ANTRACIT

		š × h × v (mm)	šířka dvířek
49006007	Pravá	760 × 360 × 620–780	400
49007007	Levá	760 × 360 × 620–780	400
49008007	Pravá	860 × 410 × 620–780	450
49009007	Levá	860 × 410 × 620–780	450
49010007	Pravá	960 × 460 × 620–780	500
49011007	Levá	960 × 460 × 620–780	500
49012007	Pravá	960 × 560 × 620–780	600
49013007	Levá	960 × 560 × 620–780	600

Materiál: ocel
Povrchová úprava: chrom
Maximální zatížení: 20 kg na jednu polici
Variabilní světlá výška 620–780 mm.
Plné dno, lamino bílé nebo antracit.

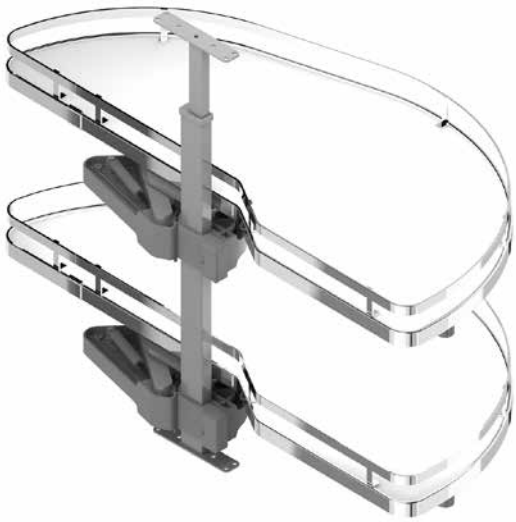
police pravá, chrom

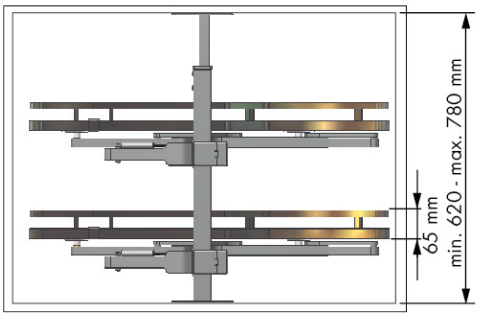

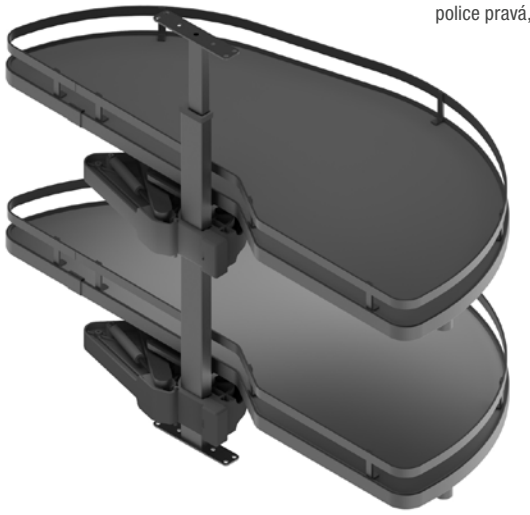
police pravá, antracit

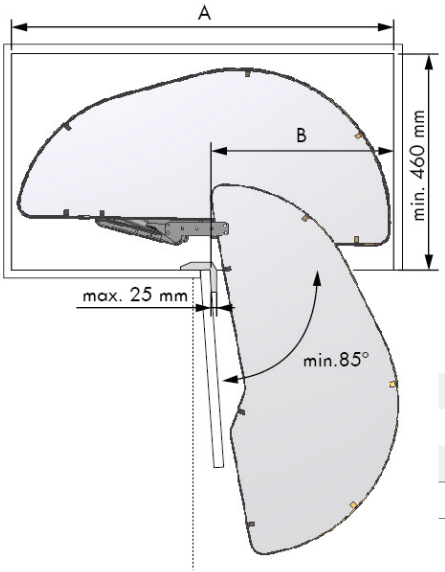

	A (mm)	**B** (mm)
400	min. 760	min. 360
450	min. 860	min. 410
500	min. 960	min. 460
600	min. 960	min. 560

potravinová skříň s koši Elegance

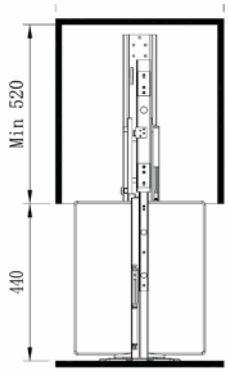

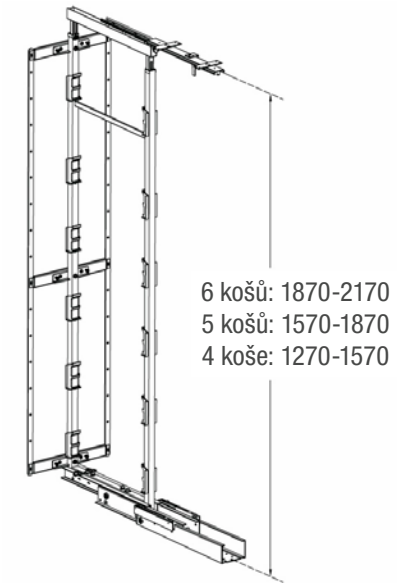

drátěný koš Komfort

koš s plným dnem Elegance

POTRAVINOVÁ SKŘÍŇ WIRELI ELEGANCE/ KOMFORT S TLUMENÝM DOVŘENÍM

TIP

VÝŠKOVĚ STAVITELNÝ RÁM

	v (vč. výsuvů) × h (mm)	počet košů
1001045202	1270-1570 × 500	4
1001046202	1570-1870 × 500	5
1001047202	1870-2170 × 500	6

Materiál: ocel
Povrchová úprava: komaxit šedý
Minimální vnitřní hloubka korpusu: 520 mm
Součásti rámu je horní výsuv s tlumeným dovřením a pomocné pásy k uchycení dvířek

KOŠ DRÁTĚNÝ KOMFORT K POTRAVINOVÉ SKŘÍNI

	š × h × v (mm)	šířka korpusu (mm)
1001007001	255 × 460 × 95	300
1001008001	340 × 460 × 95	400
1001009001	390 × 460 × 95	450
1001010001	440 × 460 × 95	500

Materiál: ocel
Povrchová úprava: chrom
Maximální zatíženi: 12 kg/koš
Plastové úchyty jsou součástí koše

KOŠ S PLNÝM DNEM ELEGANCE K POTRAVINOVÉ SKŘÍNI

	š × h × v (mm)	šířka korpusu (mm)
1001117001	255 × 460 × 95	300
1001118001	340 × 460 × 95	400
1001119001	390 × 460 × 95	450
1001120001	440 × 460 × 95	500

Materiál: ocel
Povrchová úprava: chrom
Maximální zatíženi: 12 kg/koš
Plastové úchyty jsou součástí koše

VÝSUV S TLUMENÝM DOVŘENÍM K POTRAVINOVÉ SKŘÍNI

1001082001

Materiál: ocel
Povrchová úprava: komaxit šedý
Maximální zatíženi: 120 Kg

DRŽÁK DVÍŘEK

	šířka korpusu (mm)
1001034202	300
1001035202	400
1001036202	450
1001037202	500

Materiál: ocel
Povrchová úprava: komaxit šedý

K 4 košové potravinové skříni je nutno objednat 2 držáky, k 5 a 6 košové 3 držáky

***Poznámka**: pro vytvoření potravinové skříně WIRELI je nutné objednat:*
**výškové stavitelný rám dle výšky skříně (rám je dodávaný včetně horního výsuvu a pomocných pásů k uchycení dvířek)*
**požadovaný počet košů drátěných, anebo s plnými dny (možno kombinovat)*
**spodní výsuv s tlumeným dovřením*
**držáky dvířek dle šíře skříně v počtu: 2 ks pro 4 košovou skříň, 3 ks pro 5 a 6 košovou skříň*

***Tip**: Je možné libovolně kombinovat typy košů u jedné skříně, například: u 6 košové potravinové skříně je možné použít 3 ks Komfort drátěných a 3 ks Elegance s plnými dny*

NOVINKA
utrilon
Vittel

NOVINKA

POTRAVINOVÁ SKŘÍŇ FLAT S TLUMENÝM DOVŘENÍM

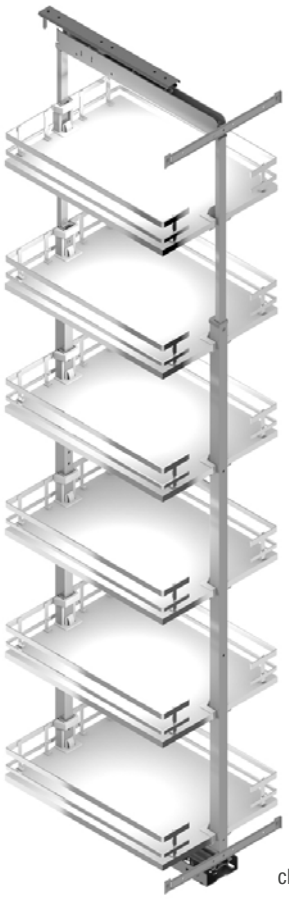

chrom

antracit

POVRCHOVÁ ÚPRAVA BÍLÉ LAMINO, CHROM:

	v x h (mm)	šířka korpusu (mm)	počet košů
49022014	1200-1600 × 495	300/350	4
49023014	1600-2000 × 495	300/350	5
49024014	1900-2300 × 495	300/350	6
49028014	1200-1600 × 495	400	4
49029014	1600-2000 × 495	400	5
49030014	1900-2300 × 495	400	6
49031014	1200-1600 × 495	450	4
49032014	1600-2000 × 495	450	5
49033014	1900-2300 × 495	450	6
49034014	1200-1600 × 495	500	4
49035014	1600-2000 × 495	500	5
49036014	1900-2300 × 495	500	6
49037014	1200-1600 × 495	600	4
49038014	1600-2000 × 495	600	5
49039014	1900-2300 × 495	600	6

POVRCHOVÁ ÚPRAVA ANTRACIT:

	v x h (mm)	šířka korpusu (mm)	počet košů
49022007	1200-1600 × 495	300/350	4
49023007	1600-2000 × 495	300/350	5
49024007	1900-2300 × 495	300/350	6
49028007	1200-1600 × 495	400	4
49029007	1600-2000 × 495	400	5
49030007	1900-2300 × 495	400	6
49031007	1200-1600 × 495	450	4
49032007	1600-2000 × 495	450	5
49033007	1900-2300 × 495	450	6
49034007	1200-1600 × 495	500	4
49035007	1600-2000 × 495	500	5
49036007	1900-2300 × 495	500	6
49037007	1200-1600 × 495	600	4
49038007	1600-2000 × 495	600	5
49039007	1900-2300 × 495	600	6

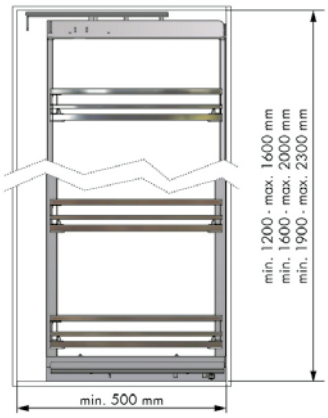

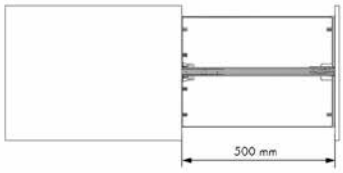

Materiál: ocel
Povrchová úprava: bílé lamino, chrom anebo antracit
Minimální vnitřní hloubka korpusu: 500 mm
Maximální zatížení včetně rámu: 120 kg

NOVINKA

POTRAVINOVÁ SKŘÍŇ TITAN FLAT L/P NOVINKA

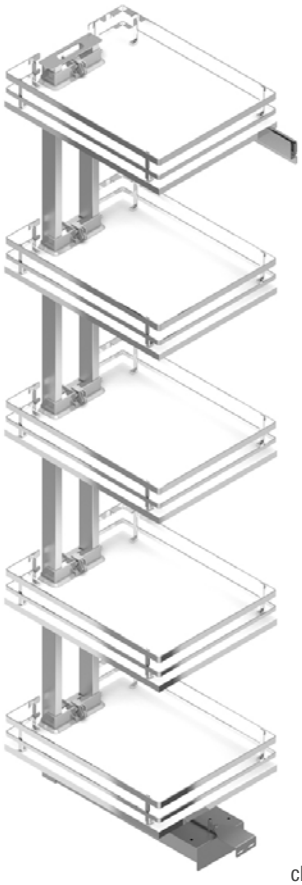

chrom

POVRCHOVÁ ÚPRAVA BÍLÉ LAMINO, CHROM:

	v × h (mm)	šířka korpusu (mm)	počet košů
49040014	1850 × 498	450	5
49041014	1850 × 498	600	5

POVRCHOVÁ ÚPRAVA ANTRACIT:

	v × h (mm)		
49040007	1850 × 498	450	5
49041007	1850 × 498	600	5

Materiál: ocel
Povrchová úprava:
koše chrom nebo antracit
rám komaxit stříbrný nebo antracit
Maximální zatížení vč. rámu: 120 kg

Plné dno, bílé lamino nebo antracit.
Vnitřní rám s koši se automaticky vysouvá při otevírání dveří skříně.
Všechny koše je možno zavěsit do libovolné výšky.
Montáž do dna a na levou nebo pravou stranu skříně.

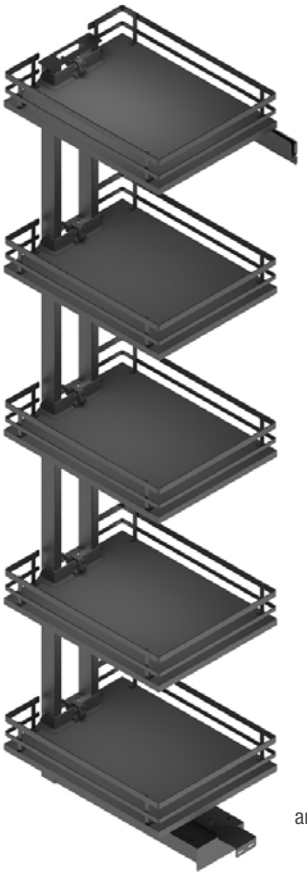

antracit

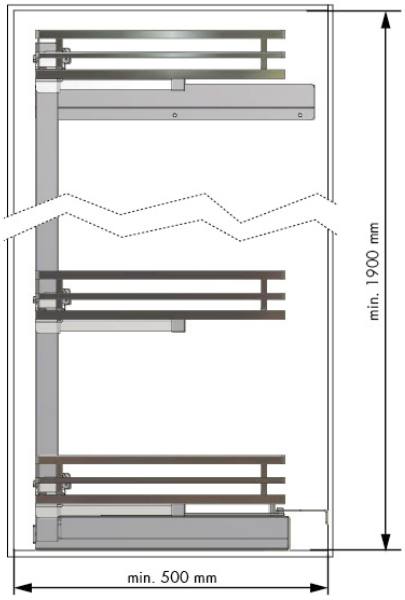

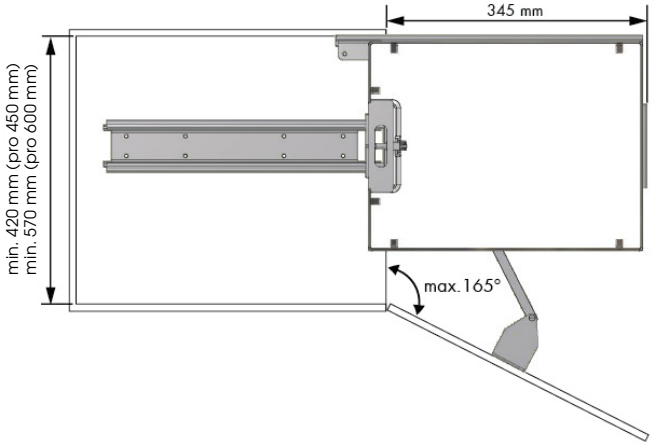

VÝSUVNÉ BOXY ŘADA ELEGANCE

WIRELI

TIP

Přinášíme novou řadu výsuvných boxů WIRELI Elegance, která nabízí moderní design v podobě antracitových nebo bílých hranatých bočnic a také špičkovou kvalitu pojezdů, které zaručují jemný, tichý a plynulý pohyb při zavírání.
Udělejte díky těmto výrobkům svůj byt či dům daleko větší. Nabízíme vám překvapující využití prostoru, navýšení úložných kapacit a zejména moderní a stylový design.

- Inovativní a spolehlivé tlumicí písty.
- Nová konstrukce pojezdů přináší stabilitu a velmi tiché dovírání i při plném zatížení.
- Silikonová válečková ložiska zaručují jemnější a plynulejší pohyb.

Povrchová úprava: šedý komaxit, bílý komaxit
Pro hloubky skříněk: 300, 350, 400, 450, 500, 550 mm
Materiál: ocel
Barva: antracit, bílá
Montáž: do boku korpusu
Maximální zatížení: 40 kg

Složení základního výsuvného boxu Elegance::
plnovýsuv L/P, bočnice L/P, držák zadního panelu L/P, přední úchyt čílka L/P, krytky

Doživotní záruka řady WIRELI
Doživotní zárukou se rozumí doba trvání záruky na nábytek, jehož je příslušný výrobek součástí. Vztahuje se vždy na prvního majitele/spotřebitele nábytku. Je určena pouze produktům řady WIRELI, nikoli však nábytku jako celku. Záruka se vztahuje na produkt jako takový, náklady spojené s montáží a demontáží nejsou součástí záručního plnění. Záruka se vztahuje na výrobky řádně odborně zamontované, užívané v souladu s určením a váhově nepřetěžované. K uplatnění reklamace je nutné dodavateli doručit reklamovaný produkt s popisem závady a dokladem o koupi nábytku. Splnění smluvní záruky ze strany Ideal Trade se rozumí dodaní nového výrobku, ne však jeho demontáž a montáž a náklady s ní spojené.

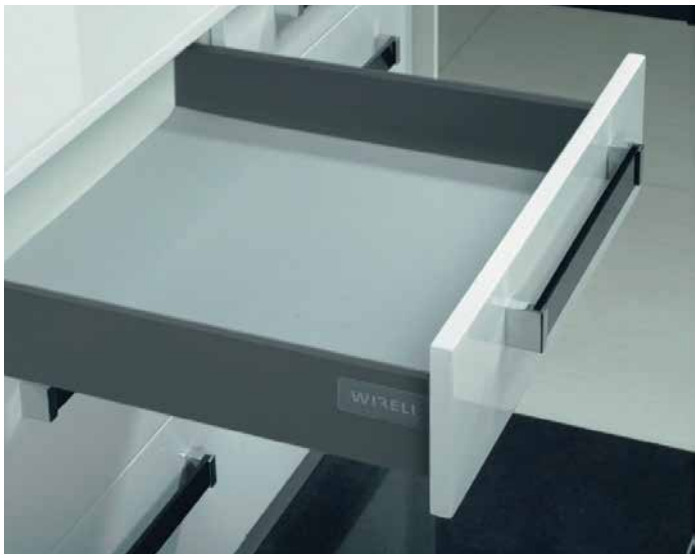

VÝSUVNÝ BOX ELEGANCE

BÍLÝ

		hloubka korpusu v mm
3101493342	Výsuvný box ELEGANCE 300 - bílý	300
3101494342	Výsuvný box ELEGANCE 350 - bílý	350
3101495342	Výsuvný box ELEGANCE 400 - bílý	400
3101496342	Výsuvný box ELEGANCE 450 - bílý	450
3101497342	Výsuvný box ELEGANCE 500 - bílý	500
3101498342	Výsuvný box ELEGANCE 550 - bílý	550

ANTRACIT

		hloubka korpusu v mm
3101499342	Výsuvný box Elegance 300	300
3101500342	Výsuvný box Elegance 350	350
3101501342	Výsuvný box Elegance 400	400
3101502342	Výsuvný box Elegance 450	450
3101503342	Výsuvný box Elegance 500	500
3101504342	Výsuvný box Elegance 550	550

Výška bočnice: 86 mm
Minimální instalační výška pro výsuvný box je 105 mm.

Složení výsuvného boxu:
1) Plnovýsuv L/P
2) Bočnice L/P
3) Přední úchyt čílka L/P
4) Držák zadního panelu L/P

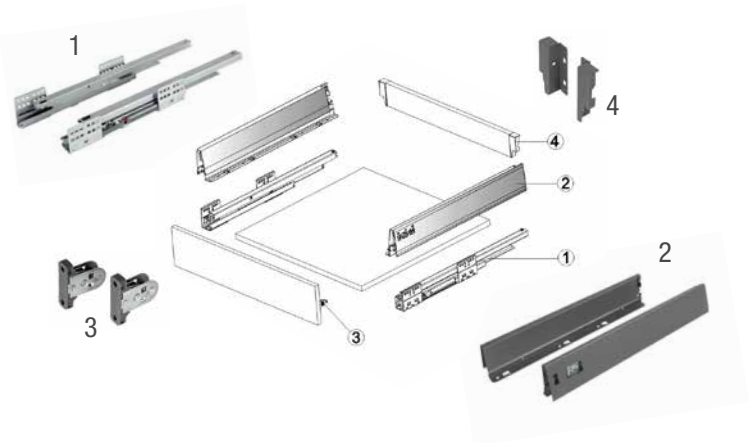

VÝSUVNÝ BOX ELEGANCE S RELINGEM A SE ZVÝŠENÝM RELINGEM

Pro vytvoření výsuvného boxu Elegance se zvýšeným relingem je nutné objednat:
*- **Výsuvný box Elegance** v žádané délce*
*- **Držák zadního panelu** pro výsuvný box s relingem / se zvýšeným relingem*
*- **Podélný reling** v žádané délce*

Minimální instalační výška pro výsuvný box s relingem je 185 mm a pro výsuvný box se zvýšeným relingem je 225 mm.

Složení výsuvného boxu s relingem / se zvýšeným relingem:
1) Plnovýsuv L/P
2) Bočnice L/P
3) Přední úchyt čílka L/P
4) Držák zadního panelu pro výs. box s relingem / se zvýšeným relingem L/P
5) Podélný reling L/P

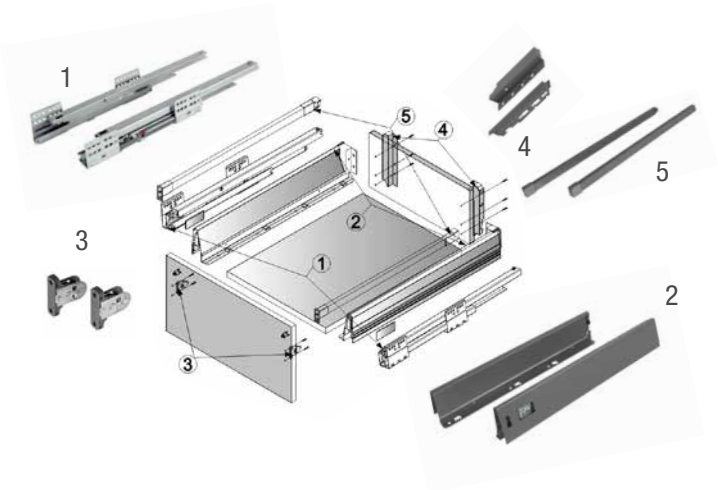

PODÉLNÝ RELING L/P

BÍLÝ

3101485342	Podélný reling ELEGANCE 300 L/P
3101486342	Podélný reling ELEGANCE 350 L/P
3101487342	Podélný reling ELEGANCE 400 L/P
3101488342	Podélný reling ELEGANCE 450 L/P
3101489342	Podélný reling ELEGANCE 500 L/P
3101490342	Podélný reling ELEGANCE 550 L/P

ANTRACIT

3101518342	Podélný reling ELEGANCE 300 L/P
3101517342	Podélný reling ELEGANCE 350 L/P
3101513342	Podélný reling ELEGANCE 400 L/P
3101514342	Podélný reling ELEGANCE 450 L/P
3101515342	Podélný reling ELEGANCE 500 L/P
3101516342	Podélný reling ELEGANCE 550 L/P

DRŽÁK ZADNÍHO PANELU L/P

STŘEDNÍ

3101505342	Držák zadního panelu pro box s relingem - antracit
3101491342	Držák zadního panelu pro box s relingem - bílý

ZVÝŠENÝ

3101506342	Držák zadního panelu pro box se zvýšeným relingem - antracit
3101492342	Držák zadního panelu pro box se zvýšeným relingem - bílý

VNITŘNÍ VÝSUVNÝ BOX ELEGANCE

Pro vytvoření vnitřního výsuvného boxu Elegance je nutné objednat:
*- **Výsuvný box Elegance** v žádané délce*
*- **Úchyt** vnitřního předního plátu pro výsuvný box*
*- **Vnitřní přední plát***

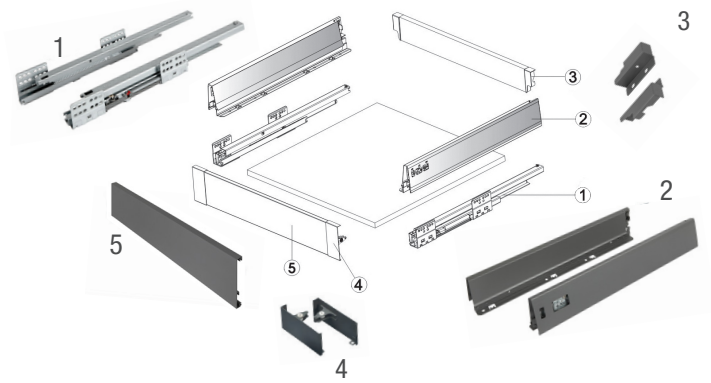

Minimální instalační výška pro vnitřní výsuvný box je 135 mm.

Složení vnitřního výsuvného boxu:
1) Plnovýsuv L/P
2) Bočnice L/P
3) Držák zadního panelu L/P
4) Plastový úchyt vnitřního předního plátu pro vnitřní výsuvný box L/P
5) Vnitřní přední plát

VNITŘNÍ VÝSUVNÝ BOX ELEGANCE SE ZVÝŠENÝM RELINGEM

Pro vytvoření vnitřního výsuvného boxu Elegance se zvýšeným relingem je nutné objednat:
- ***Výsuvný box Elegance*** *v žádané délce*
- ***Držák zadního panelu*** *pro výsuvný box se zvýšeným relingem*
- ***Podélný reling*** *v žádané délce*
- ***Úchyt*** *vnitřního předního plátu pro výsuvný box se zvýšeným relingem*
- ***Vnitřní přední plát***
- ***Příčný reling***

Minimální instalační výška pro vnitřní výsuvný box se zvýšeným relingem je 235 mm.

Složení vnitřního výsuvného boxu se zvýšeným relingem:
1) Plnovýsuv L/P
2) Bočnice L/P
3) Držák zadního panelu pro výs. box se zvýšeným relingem L/P
4) Podélný reling L/P
5) Plastový úchyt vnitřního předního plátu pro vnitřní výsuvný box se zvýšeným relingem L/P
6) Vnitřní přední plát
7) Příčný reling

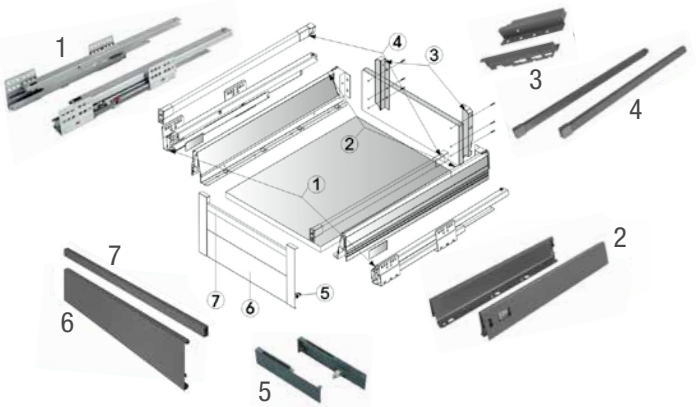

ÚCHYT VNITŘNÍHO PŘEDNÍHO PLÁTU PRO VÝSUVNÝ BOX L/P

NÍZKÝ

3101507342	Úchyt předního plátu pro základní box - antracit
3101481342	Úchyt předního plátu pro základní box - bílý

ZVÝŠENÝ

3101508342	Úchyt předního plátu pro box se zvýšeným relingem - antracit
3101482342	Úchyt předního plátu pro box se zvýšeným relingem - bílý

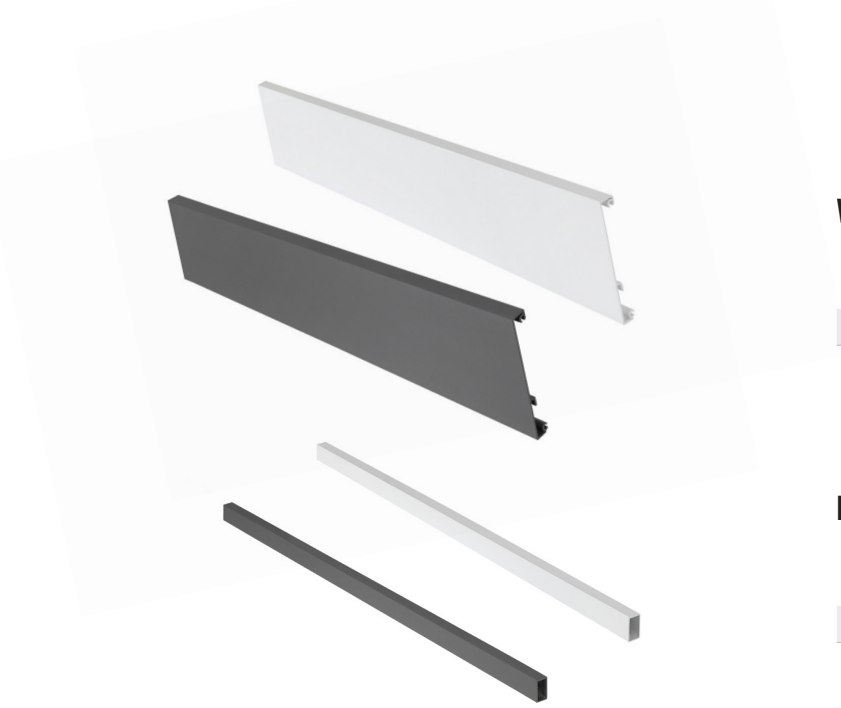

VNITŘNÍ PŘEDNÍ PLÁT ELEGANCE

3101510342	Vnitřní přední plát ELEGANCE L-1200 mm - antracit
3101483342	Vnitřní přední plát ELEGANCE L-1200 mm - bílý

PŘÍČNÝ RELING ELEGNCE

3101512342	Příčný reling ELEGANCE 1200 mm - antracit
3101484342	Příčný reling ELEGANCE 1200 mm - bílý

DOPLŇKY PRO VÝSUVNÉ BOXY

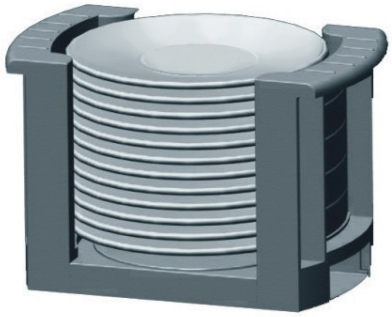

DRŽÁK NA TALÍŘE

	š × v (mm)	průměr talířů (mm)
3108014602	200–340 × 170	180–320

Talíře lze naskládat na výšku 145 mm.

VYJÍMATELNÝ TEXTILNÍ BOX

NOVINKA

	š × h × v (mm)	objem
3108000602	270 × 440 × 220	16 l

Výhody pro třídění odpadu, lze jednoduše vytánout a pak vrátit do šuplíku.
Montáž do dna šuplíku.

MĚKKÁ VLOŽKA DO ŠUPLÍKU

NOVINKA

	š × h	
2002099602	1 bm × 473 mm	antracit

Měkká vložka na dno šuplíku, lze prát v pračce nebo v myčce.
Poznámka: Prodáváme metráž.

ROZDĚLOVACÍ SYSTÉMY FLEX

NOVINKA

V případě potřeby rozdělení prostoru v zásuvce doporučujeme využít kombinaci rozdělovníků Flex, která umožňuje přehledné a snadné ukládaní příborů, kuchyňského nářadí a jiných kuchyňských doplňků.
Jejich použití je snadné a jejich údržba velmi jednoduchá.
Využití rozdělovníků umožňuje maximální a efektivní využití prostoru a jejich kombinace závisí pouze na šířce zásuvky.

Materiál: hliník, plast
Provedení: antracit, bílá

ROZDĚLOVNÍK NA PŘÍBORY FLEX

	š × h × v (mm)	hloubka výsuvného boxu (mm)	barva
3108001120	278 × 473 × 60	500	antracit
3108001130	278 × 473 × 60	500	bílá

ROZDĚLOVNÍK NA NOŽE FLEX

	š × h × v (mm)	hloubka výsuvného boxu (mm)	barva
3108002120	200 × 473 × 60	500	antracit
3108002130	200 × 473 × 60	500	bílá

ROZDĚLOVNÍK NA FÓLIE FLEX

	š × h × v (mm)	hloubka výsuvného boxu (mm)	barva
3108003120	200 × 473 × 60	500	antracit
3108003130	200 × 473 × 60	500	bílá

ROZDĚLOVNÍK NA KOŘENKY FLEX

	š × h × v (mm)	hloubka výsuvného boxu (mm)	barva
3108004120	200 × 473 × 60	500	antracit
3108004130	200 × 473 × 60	500	bílá

ROZDĚLOVACÍ SYSTÉMY

Díky kombinaci základních stavebních prvků rozdělovníku, lze sestavit téměř jakékoli rozložení. V případě potřeby si můžete dle svých vlastních představ složit rozdělovník z již zmiňovaných základních stavebních prvků.

Materiál: nerez (podélný panel), plast (spojka, příčka)

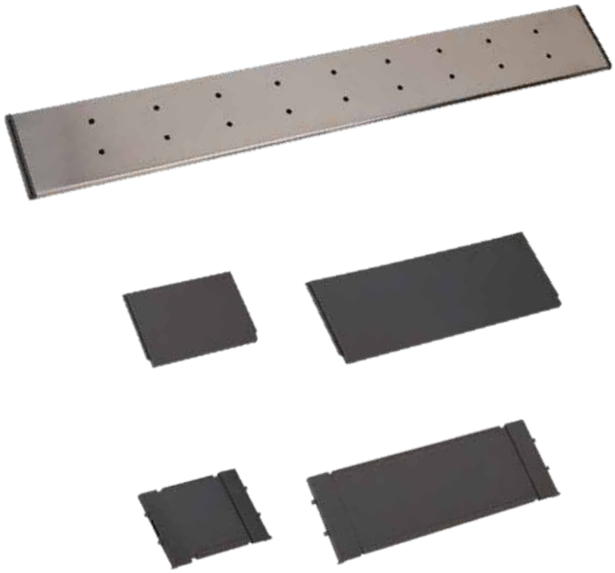

ZÁKLADNÍ STAVEBNÍ PRVKY ROZDĚLOVNÍKŮ

Materiál: ocel, nerez, plast

PODÉLNÝ PANEL

	d × v (mm)	hloubka výsuvného boxu (mm)
3101180101	373 × 64	400
3101181101	423 × 64	450
3101176101	473 × 64	500
3101182101	523 × 64	550

PŘÍČNÁ SPOJKA ROZDĚLOVNÍKŮ

		š × v (mm)
3101178603	malá	88 × 64
3101177603	velká	176 × 64

PŘÍČKA DO ROZDĚLOVNÍKŮ

		š × v (mm)
3101174603	malá	88 × 64
3101175603	velká	176 × 64

PŘÍKLADOVÉ SETY

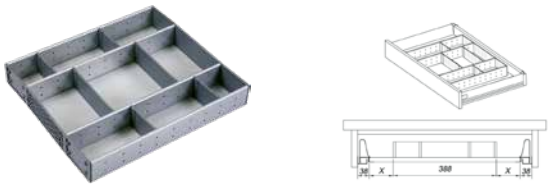

Složení setu:
4× podélný panel
2× příčná spojka velká
4× příčná spojka malá
2× příčka velká
4× příčka malá

MULTIFUNKČNÍ ROZDĚLOVACÍ SYSTÉM 600

š × h × v (mm)	hloubka výsuvného boxu (mm)
388 × 423 × 64	450
388 × 473 × 64	500

Pro výsuvné boxy šířky 600–700 mm.

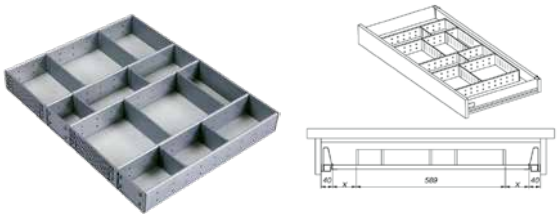

Složení setu:
5× podélný panel
4× příčná spojka velká
4× příčná spojka malá
4× příčka velká
4× příčka malá

MULTIFUNKČNÍ ROZDĚLOVACÍ SYSTÉM 800

š × h × v (mm)	hloubka výsuvného boxu (mm)
589 × 423 × 64	450
589 × 473 × 64	500

Pro výsuvné boxy šířky 800–900 mm.

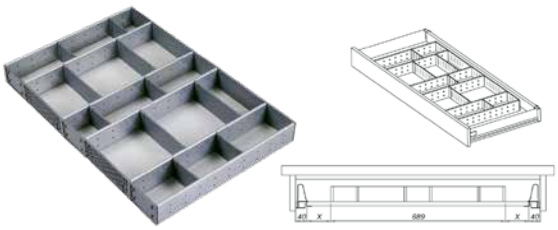

Složení setu:
6× podélný panel
4× příčná spojka velká
6× příčná spojka malá
4× příčka velká
6× příčka malá

MULTIFUNKČNÍ ROZDĚLOVACÍ SYSTÉM 900

š × h × v (mm)	hloubka výsuvného boxu (mm)
689 × 423 × 64	450
689 × 473 × 64	500

Pro výsuvné boxy šířky 900–1000 mm.

PLASTOVÉ ROZDĚLOVNÍKY PRO ZÁSUVKY

Plastové rozdělovníky jsou vyrobeny tak, že jejich rozměr lze jednoduše upravit krácením, aby přesně vyplnily prostor uvnitř zásuvky.

Materiál: šedý plast
Vyrobeno v EU.

Možnost upravení rozdělovníků pro boxy o hloubce 450 a 500 mm. Hloubku lze krátit max. o 60 mm a šířku o 15 mm z každé strany.

ŠEDÉ

	š × h × v (mm)
3108015602	336 × 482 × 45
3108016602	386 × 482 × 45
3108017602	436 × 482 × 45
3108018602	536 × 482 × 45
3108019602	636 × 482 × 45
3108020602	736 × 482 × 45
3108021602	836 × 482 × 45
3108022602	936 × 482 × 45
3108023602	1136 × 482 × 45

BÍLÉ

NOVINKA

	š × h × v (mm)
3108015601	322 × 474 × 45
3108016601	372 × 474 × 45
3108017601	422 × 474 × 45
3108018601	522 × 474 × 45
3108019601	622 × 474 × 45
3108020601	722 × 474 × 45
3108021601	822 × 474 × 45
3108022601	922 × 474 × 45
3108023601	1122 × 474 × 45

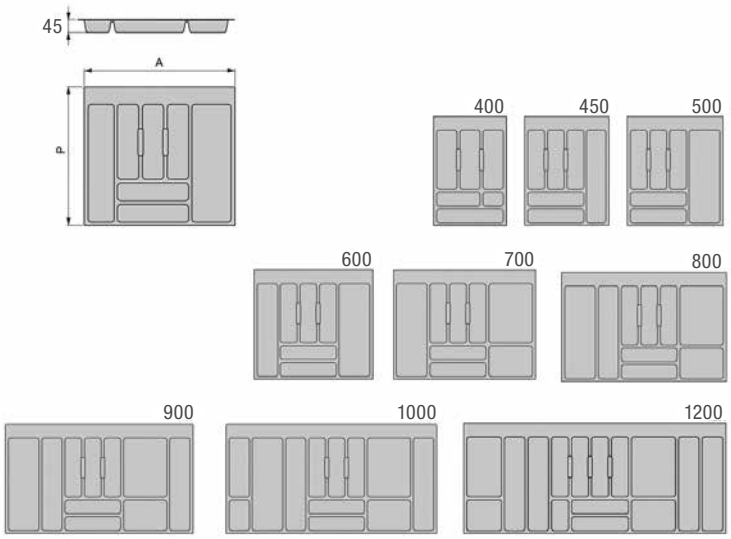

ANTRACIT

NOVINKA

	š × h × v (mm)
3108015342	336 × 482 × 45
3108016342	386 × 482 × 45
3108017342	436 × 482 × 45
3108018342	536 × 482 × 45
3108019342	636 × 482 × 45
3108020342	736 × 482 × 45
3108021342	836 × 482 × 45
3108022342	936 × 482 × 45
3108023342	1136 × 482 × 45

ODPADKOVÉ KOŠE WIRELI

ŘADA ELEGANCE

Místa v kuchyni není nikdy dost a většina z nás má ráda věci pěkně na svém místě, aniž by nám překážely. Nabízíme moderní řešení, které elegantně skryje odpadkový koš do kuchyňské linky či jakékoli skříně dle vašeho výběru. Stačí si zvolit typ dle šířky skříně a počtu nádob.

Maximální zatížení košů: 17 až 25 kg
Vyrobeno v EU.

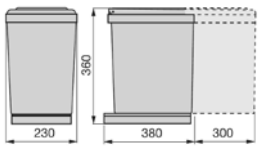

VÝSUVNÝ ODPADKOVÝ KOŠ, 1×16 L, ŠEDÝ PLAST

	š × h × v (mm)	vnější šířka skříňky (mm)
1007157602	230 × 380 × 360	300

Objem: 1×16 l
Složení kompletu: plast. nádoba, vysouvací konstrukce, plast. tělo, plast. tyč
Materiál: plast, ocel
Maximální zatížení: 17 kg
Montáž: na dno korpusu

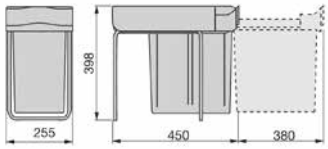

VÝSUVNÝ ODPADKOVÝ KOŠ, 1×20 L + MISKA, ŠEDÝ PLAST

	š × h × v (mm)	vnější šířka skříňky (mm)
1007158602	255 × 450 × 398	300

Objem: 1×20 l
Složení kompletu: plast. nádoba, kovová vysouvací konstrukce, plast. miska
Materiál: plast, ocel
Maximální zatížení: 17 kg
Montáž: na dno korpusu

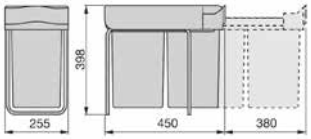

VÝSUVNÝ ODPADKOVÝ 2KOŠ, 2×14 L, ŠEDÝ PLAST

	š × h × v (mm)	vnější šířka skříňky (mm)
1007159602	255 × 450 × 398	300

Objem: 2×14 l
Složení kompletu: 2× plastová nádoba, kovová vysouvací konstrukce
Materiál: plast, ocel
Maximální zatížení: 17 kg
Montáž: na dno korpusu

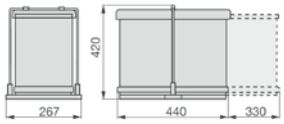

VÝSUVNÝ ODPADKOVÝ 2KOŠ S AUTOMATICKÝM OTEVŘENÍM, 2×14 L, ŠEDÝ PLAST

	š × h × v (mm)	vnější šířka skříňky (mm)
1007160602	267 × 440 × 420	400

Objem: 2×14 l
Složení kompletu: 2× plast. nádoba, kovová vysouvací konstrukce, víko
Materiál: plast, ocel
Maximální zatížení: 17 kg
Montáž: na dno korpusu

Automatický otevírací mechanismus na dvířka. Koš se vysune zároveň s otevřením dvířek.
Bez automatického otevření lze namontovat v korpusu 350 mm.

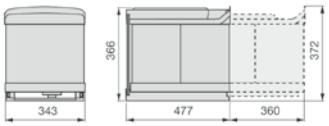

VÝSUVNÝ ODPADKOVÝ 2KOŠ S AUTOTAMTICKÝM OTEVŘENÍM, 2×16 L, ŠEDÝ PLAST, NEREZ

	š × h × v (mm)	vnější šířka skříňky (mm)
1007161602	343 × 477 × 366	450

Objem: 2×16 l
Složení kompletu: 2× plast. nádoba, vysouvací konstrukce, nerez tělo
Materiál: plast, ocel
Maximální zatížení: 17 kg
Montáž: na dno korpusu

Automatický otevírací mechanismus na dvířka. Koš se vysune zároveň s otevřením dvířek.
Bez automatického otevření lze namontovat v korpusu 400 mm.

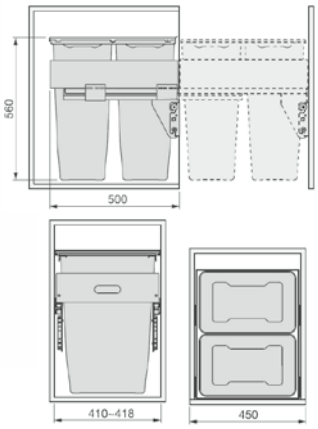

VÝSUVNÝ ODPADKOVÝ 2KOŠ S ÚCHYTY DVÍŘEK, 2×35 L, ŠEDÝ PLAST, S TLUMENÍM

	š × h × v (mm)	vnější šířka skříňky (mm)
1007162602	410-418 × 500 × 560	450

Objem: 2×35 l
Složení kompletu: 2× plast. nádoba, vysouvací konstrukce s držákem dvířek, víko
Materiál: plast, ocel
Maximální zatížení: 25 kg
Montáž: do boku korpusu

Kovový kryt lze použít jako poličku.
Plnovýsuv s tumeným dovřením. Nastavitelná šířka výrobku 410-418 mm.

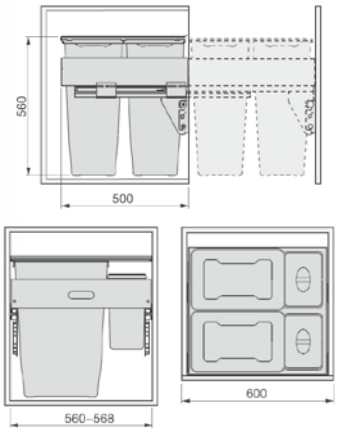

VÝSUVNÝ ODPADKOVÝ 4KOŠ S ÚCHYTY DVÍŘEK, 2×35 L + 2×7,5 L, ŠEDÝ PLAST, S TLUMENÍM

	š × h × v (mm)	vnější šířka skříňky (mm)
1007163602	560-568 × 500 × 560	600

Objem: 2×35 l + 2×7,5 l
Složení kompletu: 4× plast. nádoba, vysouvací konstrukce s držákem dvířek, víko
Materiál: plast, ocel
Maximální zatížení: 25 kg
Montáž: do boku korpusu

Kovový kryt lze použít jako poličku.
Plnovýsuv s tumeným dovřením. Nastavitelná šířka výrobku 560-568 mm.

ŘADA KOMFORT

WIRELI

TIP

Výsuvné odpadkové koše řady Komfort sebou přináší nejnovější typy výsuvů, které disponují speciálními válečkovými ložisky, zabudovaným tlumením a vysoce přesnou synchronizací. To vše vám zaručuje velmi ladnou a elegantní manipulaci.

Materiál a barva:
rám lakovaná ocel, barva šedá
koše plast, barva šedá
víko plast, barva šedá

Maximální zatížení košů: až 25 kg

Typ výsuvu: plnovýsuv typu tandem, pozinkovaná ocel

- Dvě varianty – s úchyty dvířek nebo bez úchytů.
- Výsuvný rám s plnovýsuvem.
- Výsuvný systém lze zcela vytáhnout ze skříňky, otvory pro plnění jsou zcela přístupné.
- Zadní nádoba lze vyjmout ve svislé poloze.
- Kompletní vrchní kryt lze odstranit.

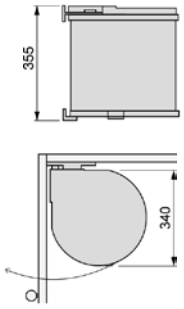

ODPADKOVÝ KOŠ KULATÝ, 1×15 L, L / P, ŠEDÝ PLAST, NEREZ

	š × v (mm)	vnější šířka skříňky (mm)
1007145602	340 × 365	400

Objem: 1×15 l
Složení kompletu: plast. nádoba, nerez tělo, plast. kryt, mont. šablona
Materiál: plast, nerez
Maximální zatížení: 5 kg
Montáž: do boku korpusu a na dvířka

Volitelná varianta, levý nebo pravý.
Tento druh odpadkového koše je možné umístit pod dřez.

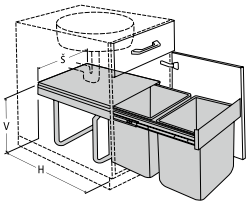

VÝSUVNÝ ODPADKOVÝ 2KOŠ KOMFORT, 2×15 L, ŠEDÝ PLAST

	š × h × v (mm)	vnější šířka skříňky (mm)
1007140602	412 × 498 × 314	450

Objem: 2×15 l
Složení kompletu: 2× nádoba, plastový kryt, kovová vysouvací konstrukce
Montáž: na dno korpusu

Varianta bez úchytů dvířek.
Tento druh odpadkového koše je možné umístit pod dřez.

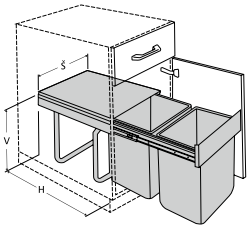

VÝSUVNÝ ODPADKOVÝ 2KOŠ KOMFORT, 2×20 L, ŠEDÝ PLAST

	š × h × v (mm)	vnější šířka skříňky (mm)
1007139602	412 × 498 × 415	450

Objem: 2×20 l
Složení kompletu: 2× nádoba, plastový kryt, kovová vysouvací konstrukce
Montáž: na dno korpusu

Varianta bez úchytů dvířek.

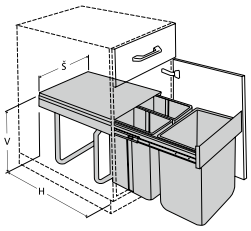

VÝSUVNÝ ODPADKOVÝ 3KOŠ KOMFORT, 1×20 L + 2×10 L, ŠEDÝ PLAST

	š × h × v (mm)	vnější šířka skříňky (mm)
1007137602	412 × 498 × 415	450

Objem: 1×20 l + 2×10 l
Složení kompletu: 3× nádoba, plastový kryt, kovová vysouvací konstrukce
Montáž: na dno korpusu

Varianta bez úchytů dvířek

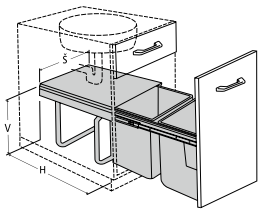

VÝSUVNÝ ODPADKOVÝ 2KOŠ KOMFORT S ÚCHYTY DVÍŘEK, 2×15 L, ŠEDÝ PLAST

	š × h × v (mm)	vnější šířka skříňky (mm)
1007141602	412 × 498 × 314	450

Objem: 2×15 l
Složení kompletu: 2× nádoba, plastový kryt, kovová vysouvací konstrukce
Montáž: na dno korpusu

Varianta s úchyty dvířek.
Tento druh odpadkového koše je možné umístit pod dřez.

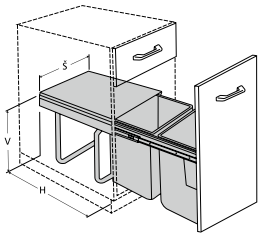

VÝSUVNÝ ODPADKOVÝ 2KOŠ KOMFORT S ÚCHYTY DVÍŘEK, 2×20 L, ŠEDÝ PLAST

	š × h × v (mm)	vnější šířka skříňky (mm)
1007138602	412 × 498 × 415	450

Objem: 2×20 l
Složení kompletu: 2× nádoba, plastový kryt, kovová vysouvací konstrukce
Montáž: na dno korpusu

Varianta s úchyty dvířek.

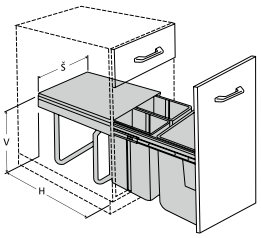

VÝSUVNÝ ODPADKOVÝ 3KOŠ KOMFORT S ÚCHYTY DVÍŘEK, 1×20 L + 2×10 L, ŠEDÝ PLAST

	š × h × v (mm)	vnější šířka skříňky (mm)
1007136602	412 × 498 × 415	450

Objem: 1×20 l + 2×10 l
Složení kompletu: 3× nádoba, plastový kryt, kovová vysouvací konstrukce
Montáž: na dno korpusu

Varianta s úchyty dvířek.

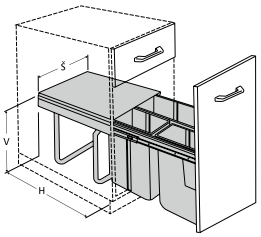

VÝSUVNÝ ODPADKOVÝ 3KOŠ KOMFORT + MONTÁŽNÍ SET PRO ÚCHYT DVÍŘEK, 1×34 L + 2×17 L, ŠEDÝ PLAST

	š × h × v (mm)	vnější šířka skříňky (mm)
1007135602	545 × 498 × 540	600

Objem: 1×34 l + 2×17 l
Složení kompletu: 3× nádoba, plastový kryt, kovová vysouvací konstrukce, montážní set pro úchyt dvířek
Montáž: na dno korpusu

Varianta s volitelnými úchyty dvířek.

ŘADA KLASIK

WIRELI TIP

Maximální zatížení košů: až 25 kg

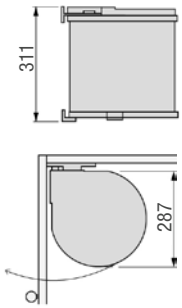

ODPADKOVÝ KOŠ KULATÝ, 1×12 L, L/P, PLAST

	š × h × v (mm)	vnější šířka skříňky (mm)
1007173602 šedý	287 × 292 × 311	350
1007174602 bílý	287 × 292 × 311	350

Objem: 1x 12 l
Složení kompletu: plastová nádoba, kryt, držáky
Maximální zatížení: 5 kg
Montáž: do boku korpusu a na dvířka

Volitelná varianta, levý nebo pravý.
Tento druh odpadkového koše je možno umístit pod dřez.

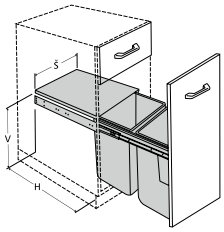

VÝSUVNÝ ODPADKOVÝ 2KOŠ, 2×11 L, ŠEDÝ PLAST

	š × h × v (mm)	vnější šířka skříňky (mm)
1007168602	264–268 × 403 × 358	300

Objem: 2×11 l
Složení kompletu: 2x plastová nádoba, kovová vysouvací konstrukce
Montáž: do boku korpusu

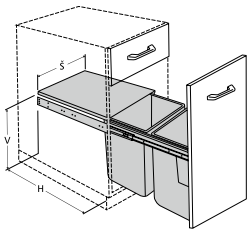

VÝSUVNÝ ODPADKOVÝ 2KOŠ, 2×16 L, ŠEDÝ PLAST

	š × h × v (mm)	vnější šířka skříňky (mm)
1007169602	362–368 × 403 × 358	400

Objem: 2×16 l
Složení kompletu: 2x plastová nádoba, kovová vysouvací konstrukce
Montáž: do boku korpusu

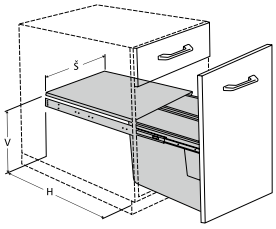

VÝSUVNÝ ODPADKOVÝ 2KOŠ, 2×27 L, ŠEDÝ PLAST

	š × h × v (mm)	vnější šířka skříňky (mm)
1007170602	562–568 × 403 × 358	600

Objem: 2×27 l
Složení kompletu: 2x plastová nádoba, kovová vysouvací konstrukce
Montáž: do boku korpusu

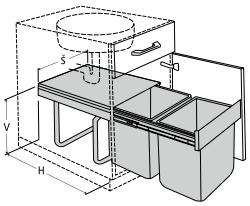

VÝSUVNÝ ODPADKOVÝ 2KOŠ, 2×15 L, ŠEDÝ PLAST

	š × h × v (mm)	vnější šířka skříňky (mm)
1007107602	347 × 480 × 314	400

Objem: 2×15 l
Složení kompletu: 2× nádoba, plastový kryt, kovová vysouvací konstrukce
Montáž: na dno korpusu

Varianta bez dveřního kování pro dvířka na korpusu.
Tento druh odpadkového koše je možné umístit pod dřez.

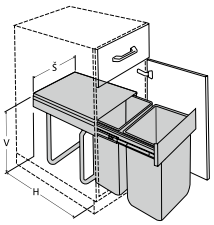

VÝSUVNÝ ODPADKOVÝ 2KOŠ, 1×20 L + 1×10 L, ŠEDÝ PLAST

	š × h × v (mm)	vnější šířka skříňky (mm)
1007109602	265 × 480 × 415	300

Objem: 1×20 l + 1×10 l
Složení kompletu: 2× nádoba, plastový kryt, kovová vysouvací konstrukce
Montáž: na dno korpusu

Varianta bez dveřního kování pro dvířka na korpusu.

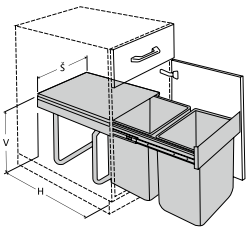

VÝSUVNÝ ODPADKOVÝ 2KOŠ, 2×20 L, ŠEDÝ PLAST

	š × h × v (mm)	vnější šířka skříňky (mm)
1007111602	345 × 480 × 415	400

Objem: 2×20 l
Složení kompletu: 2× nádoba, plastový kryt, kovová vysouvací konstrukce
Montáž: na dno korpusu

Varianta bez dveřního kování pro dvířka na korpusu.

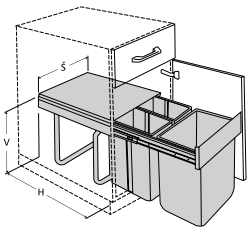

VÝSUVNÝ ODPADKOVÝ 3KOŠ, 2×10 L + 1×20 L, ŠEDÝ PLAST

	š × h × v (mm)	vnější šířka skříňky (mm)
1007121602	345 × 480 × 415	400

Objem: 2×10 l + 1×20 l
Složení kompletu: 3× nádoba, plastový kryt, kovová vysouvací konstrukce
Montáž: na dno korpusu

Varianta bez dveřního kování pro dvířka na korpusu.

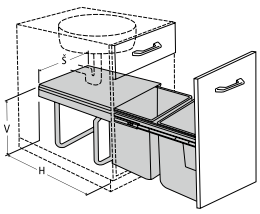

VÝSUVNÝ ODPADKOVÝ 2KOŠ S ÚCHYTY DVÍŘEK, 2×15 L, ŠEDÝ PLAST

	š × h × v (mm)	vnější šířka skříňky (mm)
1007108602	347 × 480 × 314	400

Objem: 2×15 l
Složení kompletu: 2× nádoba, plastový kryt, kovová vysouvací konstrukce
Montáž: na dno korpusu

Tento druh odpadkového koše je možné umístit pod dřez.
Varianta s úchyty dvířek na koši.

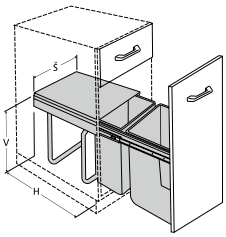

VÝSUVNÝ ODPADKOVÝ 2KOŠ S ÚCHYTY DVÍŘEK, 1×20 L + 1×10 L, ŠEDÝ PLAST

	š × h × v (mm)	vnější šířka skříňky (mm)
1007110602	265 × 480 × 415	300

Objem: 1×20 l + 1×10 l
Složení kompletu: 2× nádoba, plastový kryt, kovová vysouvací konstrukce
Montáž: na dno korpusu

Varianta s úchyty dvířek na koši.

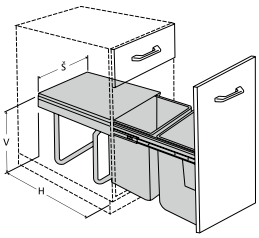

VÝSUVNÝ ODPADKOVÝ 2KOŠ S ÚCHYTY DVÍŘEK, 2×20 L, ŠEDÝ PLAST

	š × h × v (mm)	vnější šířka skříňky (mm)
1007112602	345 × 480 × 415	400

Objem: 2×20 l
Složení kompletu: 2× nádoba, plastový kryt, kovová vysouvací konstrukce
Montáž: na dno korpusu

Varianta s úchyty dvířek na koši.

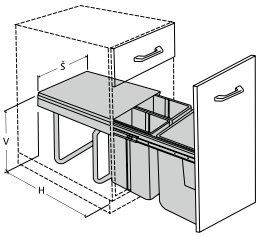

VÝSUVNÝ ODPADKOVÝ 3KOŠ S ÚCHYTY DVÍŘEK, 2×10 L + 1×20 L, ŠEDÝ PLAST

	š × h × v (mm)	vnější šířka skříňky (mm)
1007122602	345 × 480 × 415	400

Objem: 2×10 l + 1×20 l
Složení kompletu: 3× nádoba, plastový kryt, kovová vysouvací konstrukce
Montáž: na dno korpusu

Varianta s úchyty dvířek na koši.

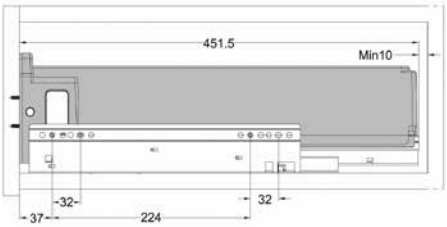

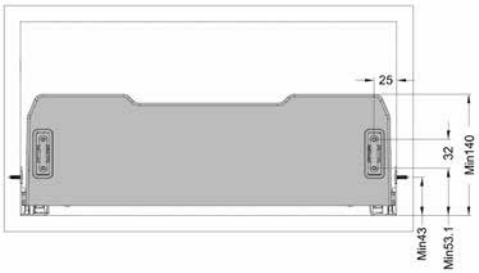

PLNOVÝSUVNÝ KOŠ PRO ČISTÍCÍ PROSTŘEDKY, ŠEDÝ PLAST

	š × h × v (mm)	vnější šířka skříňky (mm)
3101600602	260-268 × 452 × 140	300
3101601602	360-368 × 452 × 140	400
3101602602	410-418 × 452 × 140	450
3101604602	560-568 × 452 × 140	600

Složení kompletu: Plastový šuplík, plnovýsuv L/P, přední uchyt čílka L/P, montážní set
Montáž: do boku korpusu
Doporučujeme montáž nad odpadkový koš jako uložiště pro čisticí prostředky a také jako samostatné šuplíky k libovolnému využiti. Šuplíky lze namontovat jako vnitřní variantu anebo klasické zásuvky s čílkem.
Minimální zatížení: 20 kg

ODPADKOVÉ KOŠE PRO ZÁSUVKY WIRELI

Nabízíme moderní řešení, které elegantně skryje odpadkový koš do zásuvky v kuchyňské lince.

Maximální zatížení košů: dle max. zatížení zásuvky
Montáž: na dno zásuvky, do čela zásuvky
Vyrobeno v EU.

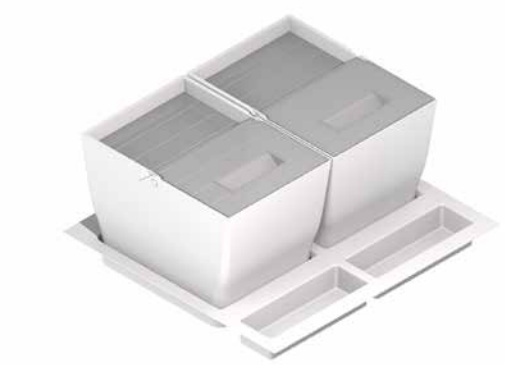

ODPADKOVÝ KOŠ DO ZÁSUVKY ELEGANCE 600, 2×13 L, BÍLÝ PLAST

	š × h × v (mm)	vnější šířka skříňky (mm)
1007165602	540 × 490 × 294	600

Objem: 2×13 l
Složení kompletu: 2× plastová nádoba s nerezovým víkem, plastový rám
Materiál: plast, nerez
Maximální zatížení: dle maximálního zatížení zásuvky
Rozměr rámu lze upravit krácením.

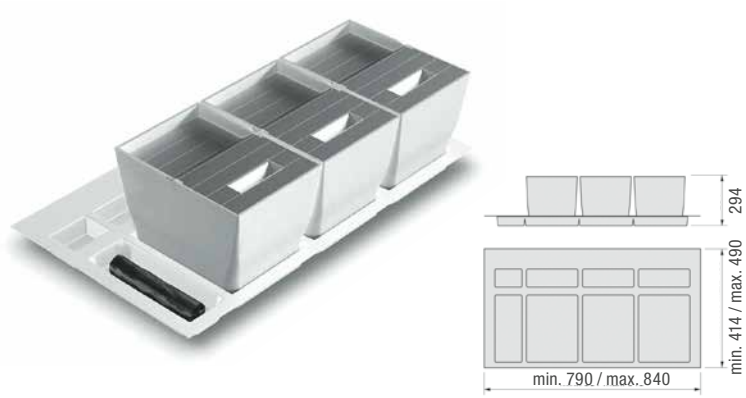

ODPADKOVÝ KOŠ DO ZÁSUVKY ELEGANCE 900, 3×13 L, BÍLÝ PLAST

	š × h × v (mm)	vnější šířka skříňky (mm)
1007166602	840 × 490 × 294	900

Objem: 3×13 l
Složení kompletu: 3× plastová nádoba s nerezovým víkem, plastový rám
Materiál: plast, nerez
Maximální zatížení: dle maximálního zatížení zásuvky
Rozměr rámu lze upravit krácením.

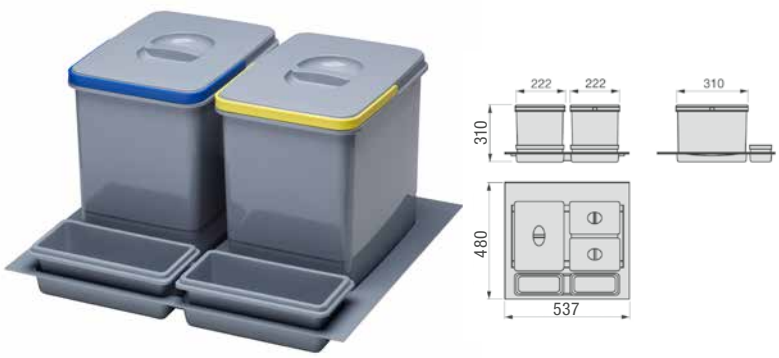

ODPADKOVÝ KOŠ DO ZÁSUVKY 600, 2×15 L, ŠEDÝ PLAST

	š × h × v (mm)	vnější šířka skříňky (mm)
1007171602	537 × 480 × 310	600

Objem: 2x15 l
Složení kompletu: 2x plastová nádoba, 2x víko, 2x plastová miska, plastový rám
Materiál: plast
Maximální zatížení: dle maximálního zatížení zásuvky
Rozměr rámu lze upravit krácením.

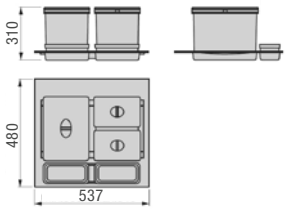

ODPADKOVÝ KOŠ DO ZÁSUVKY 600, 1×15 L + 2×7 L, K60, ŠEDÝ PLAST

	š × h × v (mm)	vnější šířka skříňky (mm)
1007172602	537 × 480 × 310	600

Objem: 1x15 l + 2x7 l
Složení kompletu: 3x plastová nádoba, 3x víko, 2x plastová miska, plastový rám
Materiál: plast
Maximální zatížení: dle maximálního zatížení zásuvky

Rozměr rámu lze upravit krácením.

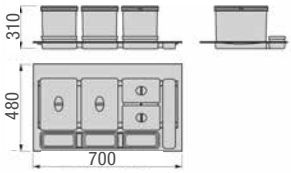

ODPADKOVÝ KOŠ DO ZÁSUVKY 800, 3×15 L, K80, ŠEDÝ PLAST

	š × h × v (mm)	vnější šířka skříňky (mm)
1007177602	700 × 480 × 310	800

Objem: 3x15 l
Složení kompletu: 3x plastová nádoba, 3x víko, 3x plastová miska, plastový rám
Materiál: plast
Maximální zatížení: dle maximálního zatížení zásuvky

Rozměr rámu lze upravit krácením.

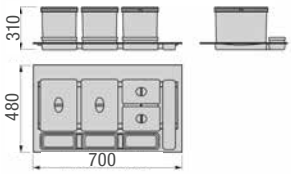

ODPADKOVÝ KOŠ DO ZÁSUVKY 800, 2×15 L + 2×7 L, K80, ŠEDÝ PLAST

	š × h × v (mm)	vnější šířka skříňky (mm)
1007176602	700 × 480 × 310	800

Objem: 2x15 l + 2x7 l
Složení kompletu: 4x plastová nádoba, 4x víko, 3x plastová miska, plastový rám
Materiál: plast
Maximální zatížení: dle maximálního zatížení zásuvky

Rozměr rámu lze upravit krácením.

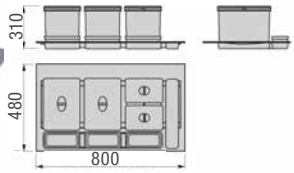

ODPADKOVÝ KOŠ DO ZÁSUVKY 900, 3X15 L, K90, ŠEDÝ PLAST

	š × h × v (mm)	vnější šířka skříňky (mm)
1007178602	800 × 480 × 310	900

Objem: 3x15 l
Složení kompletu: 3x plastová nádoba, 3x víko, 3x plastová miska, plastový rám
Materiál: plast
Maximální zatížení: dle maximálního zatížení zásuvky

Rozměr rámu lze upravit krácením.

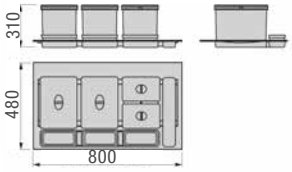

ODPADKOVÝ KOŠ DO ZÁSUVKY 900, 2X15 L + 2X7 L, K90, ŠEDÝ PLAST

	š × h × v (mm)	vnější šířka skříňky (mm)
1007179602	800 × 480 × 310	900

Objem: : 2x15 l + 2x7 l
Složení kompletu: 4x plastová nádoba, 4x víko, 3x plastová miska, plastový rám
Materiál: plast
Maximální zatížení: dle maximálního zatížení zásuvky

Rozměr rámu lze upravit krácením.

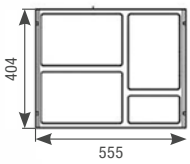

ODPADKOVÝ KOŠ TREND 600, 3×12 + 1×2,8 L, ANTRACIT

NOVINKA

	š × h × v (mm)	vnější šířka skříňky (mm)
1007180602	555 × 404 × 300	600

Objem: 3×12 l + 1×2,8 l
Složení kompletu: 4× plastová nádoba, kovový rám, 1× víko
Materiál: plast, ocel
Maximální zatížení: dle maximálního zatížení zásuvky

Odpadkový koš určený do zásuvek typu Legrabox, výška C.

Jednoduchá montáž do boků a čela zásuvky.

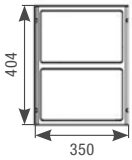

ODPADKOVÝ KOŠ HIDE 400, 2×12, ANTRACIT

NOVINKA

	š × h × v (mm)	vnější šířka skříňky (mm)
1007185602	350 × 404 × 305	400

Objem: 2×12 l
Složení kompletu: 2× plastová nádoba, kovový rám, 1× víko
Materiál: plast, ocel
Maximální zatížení: dle maximálního zatížení zásuvky

Jednoduchá montáž do boků a čela zásuvky.

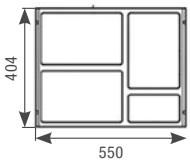

ODPADKOVÝ KOŠ HIDE 600, 3×12 + 1×2,8 L, ANTRACIT

NOVINKA

	š × h × v (mm)	vnější šířka skříňky (mm)
1007186602	550 × 404 × 305	600

Objem: 3×12 l + 1×2,8 l
Složení kompletu: 4× plastová nádoba, kovový rám, 1× víko
Materiál: plast, ocel
Maximální zatížení: dle maximálního zatížení zásuvky

Odpadkový koš určený do zásuvek typu Legrabox, výška F.

Jednoduchá montáž do dna a čela zásuvky.

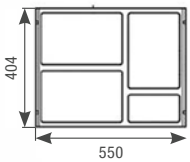

ODPADKOVÝ KOŠ HIDE 600, 3×12 + 1×2,8 L, BÍLÁ

NOVINKA

	š × h × v (mm)	vnější šířka skříňky (mm)
1007188602	550 × 404 × 305	600

Objem: 3×12 l + 1×2,8 l
Složení kompletu: 4× plastová nádoba, kovový rám, 1× víko
Materiál: plast, ocel
Maximální zatížení: dle maximálního zatížení zásuvky

Odpadkový koš určený do zásuvek typu Legrabox, výška F.

Jednoduchá montáž do boků a čela zásuvky.

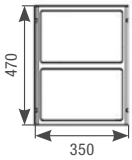

ODPADKOVÝ KOŠ SLIM 400, 2×8 L, ANTRACIT

NOVINKA

	š × h × v (mm)	vnější šířka skříňky (mm)
1007188602	350 × 470 × 210	400

Objem: 2×8 l
Složení kompletu: 2× plastová nádoba, kovový rám, 1× víko
Materiál: plast, ocel
Maximální zatížení: dle maximálního zatížení zásuvky

Odpadkový koš určený do zásuvek typu Legrabox, výška C.

Jednoduchá montáž do boků a čela zásuvky.

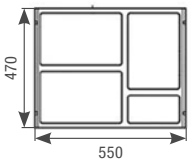

NOVINKA

ODPADKOVÝ KOŠ SLIM 600, 3×8 + 1×2,8 L, ANTRACIT

	š × h × v (mm)	vnější šířka skříňky (mm)
1007182602	550 × 470 × 210	600

Objem: 3×8 l + 1×2,8 l
Složení kompletu: 4× plastová nádoba, kovový rám, 1× víko
Materiál: plast, ocel
Maximální zatížení: dle maximálního zatížení zásuvky

Odpadkový koš určený do zásuvek typu Legrabox, výška C.

Jednoduchá montáž do boků a čela zásuvky.

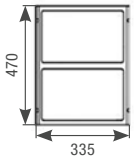

NOVINKA

ODPADKOVÝ KOŠ CUBE SMART 400, 2×8 L, ŠEDÝ PLAST

	š × h × v (mm)	vnější šířka skříňky (mm)
1007183602	335 × 470 × 210	400

Objem: 2×8 l
Složení kompletu: 4× plastová nádoba, kovový rám, 1× víko
Materiál: plast, ocel
Maximální zatížení: dle maximálního zatížení zásuvky

Jednoduchá montáž: na reling, bočnici, do čela a do zad zásuvky.

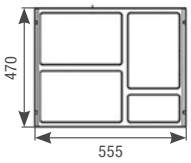

NOVINKA

ODPADKOVÝ KOŠ CUBE SMART 600, 3×8 + 1×2,8 L, ŠEDÝ PLAST

	š × h × v (mm)	vnější šířka skříňky (mm)
1007184602	555 × 470 × 210	600

Objem: 3×8 l + 1×2,8 l
Složení kompletu: 4× plastová nádoba, kovový rám, 1× víko
Materiál: plast, ocel
Maximální zatížení: dle maximálního zatížení zásuvky

Jednoduchá montáž: na reling, bočnici, do čela a do zad zásuvky.

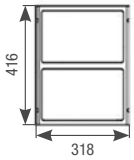

ODPADKOVÝ KOŠ CUBE 400, 2×12 L, K40, ŠEDÝ PLAST

	š × h × v (mm)	vnější šířka skříňky (mm)
1007148602	318 × 416 × 286	400

Objem: 2×12 l
Složení kompletu: 2× plastová nádoba, kovový rám, 2× víko
Materiál: plast, ocel
Maximální zatížení: dle maximálního zatížení zásuvky

Jednoduchá montáž do dna a čela zásuvky.

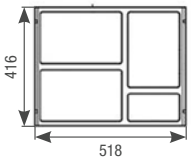

ODPADKOVÝ KOŠ CUBE 600, 3×12 + 1×3,3 L, K60, ŠEDÝ PLAST

	š × h × v (mm)	vnější šířka skříňky (mm)
1007149602	518 × 416 × 286	600

Objem: 3×12 + 1×3,3 L
Složení kompletu: 4× plastová nádoba, kovový rám, 1× víko
Materiál: plast, ocel
Maximální zatížení: dle maximálního zatížení zásuvky

Jednoduchá montáž do dna a čela zásuvky.

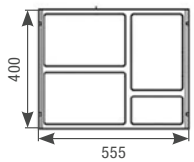

ODPADKOVÝ KOŠ CUBE BASIC 600, 3×12 L + 1×3,3 L, K60, ŠEDÝ PLAST

	š × h × v (mm)	vnější šířka skříňky (mm)
1007147602	555 × 400 × 295	600

Objem: 3×12 l + 1×3,3 l
Složení kompletu: 4× plastová nádoba, kovový rám, 1× víko
Materiál: plast, ocel
Maximální zatížení: dle maximálního zatížení zásuvky
Jednoduchá montáž do dna a čela zásuvky.

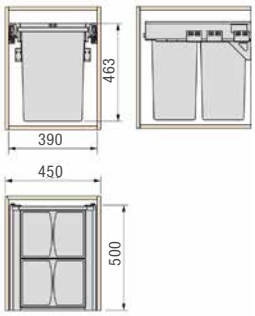

ODPADKOVÝ 2-KOŠ VANTAGE, 2×29 L, ŠEDÝ PLAST ★ NOVINKA

	š × h × v (mm)	vnější šířka skříňky (mm)
1007104602	390 × 450 × 463	450

Objem: 2×29 l
Složení kompletu: 2× plastová nádoba, plastový rám, 2× víko, montážní set
Materiál: plast, ocel
Maximální zatížení: dle maximálního zatížení zásuvky
Odpadkový koš určený do zásuvek hlubokých 500 mm.
Jednoduchá montáž do boků a čela zásuvky.

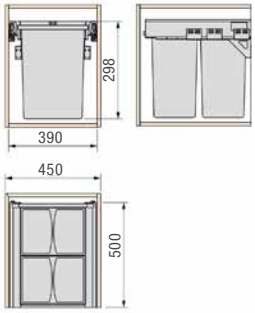

ODPADKOVÝ 2-KOŠ VANTAGE, 2×17 L, ŠEDÝ PLAST ★ NOVINKA

	š × h × v (mm)	vnější šířka skříňky (mm)
1007103602	390 × 450 × 298	450

Objem: 2×17 l
Složení kompletu: 2× plastová nádoba, plastový rám, 2× víko, montážní set
Materiál: plast, ocel
Maximální zatížení: dle maximálního zatížení zásuvky
Odpadkový koš určený do zásuvek hlubokých 500 mm.
Jednoduchá montáž do boků a čela zásuvky.

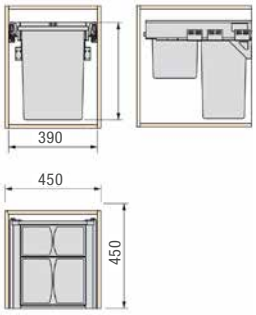

ODPADKOVÝ 2-KOŠ VANTAGE, 1×29 + 1×11 L, ŠEDÝ PLAST ★ NOVINKA

	š × h × v (mm)	vnější šířka skříňky (mm)
1007102602	390 × 450 × 463	450

Objem: 1×29 l + 1×11 l
Složení kompletu: 4× plastová nádoba, kovový rám, 2× víko
Materiál: plast, ocel
Maximální zatížení: dle maximálního zatížení zásuvky
Odpadkový koš určený do zásuvek hlubokých 450 mm.
Jednoduchá montáž do boků a čela zásuvky.

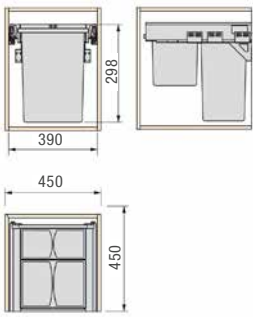

ODPADKOVÝ 2-KOŠ VANTAGE, 1×17 + 1×11 L, ŠEDÝ PLAST ★ NOVINKA

	š × h × v (mm)	vnější šířka skříňky (mm)
1007102602	390 × 450 × 298	450

Objem: 1×17 l + 1×11 l
Složení kompletu: 2× plastová nádoba, plastový rám, 2× víko, montážní set
Materiál: plast, ocel
Maximální zatížení: dle maximálního zatížení zásuvky
Odpadkový koš určený do zásuvek hlubokých 450 mm.
Jednoduchá montáž do boků a čela zásuvky.

ilustrační foto

MULTIFUNKČNÍ SLOUP

Multifunkční sloup umožňuje kreativní a funkční zařízení kuchyně a obývacího pokoje pomocí ocelových sloupů v kombinaci s praktickými držáky a poličkami. Sloup o průměru 45 mm nabízíme ve dvou povrchových úpravách – chrom, chrom mat.

Snadná montáž a široká škála funkčních komponentů, staví tento systém do popředí obliby při zařizování obytných prostor.

Příklady montážních variant

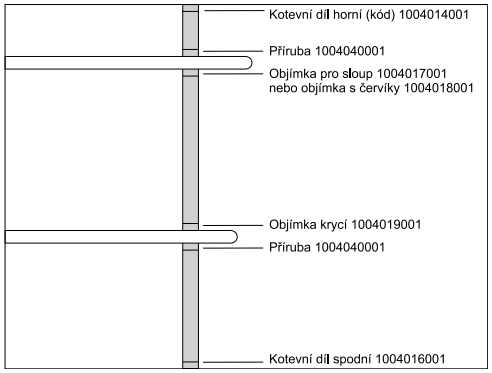

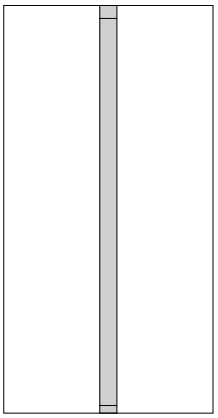
uchycení podlaha - strop

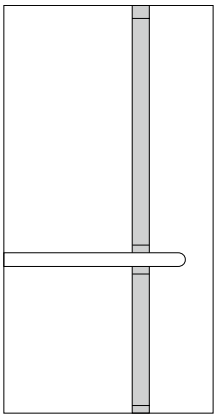
uchycení podlaha - strop procházející pracovní deskou

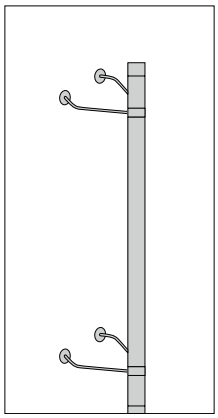
uchycení do zdi

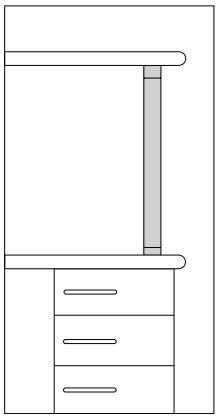
uchycení pracovní deska - rampa

ilustrační foto

MULTIFUNKČNÍ SLOUP

SLOUP Ø 45 × 900 MM

	průměr × délka (mm)	
1004007001	ø 45 × 900	chrom
1004006002	ø 45 × 900	chrom mat

Materiál: ocel

SLOUP Ø 45 × 1000 MM

	průměr × délka (mm)	
1004004001	ø 45 × 1000	chrom
1004003002	ø 45 × 1000	chrom mat

Materiál: ocel

SLOUP Ø 45 × 1200 MM

	průměr × délka (mm)	
1004005001	ø 45 × 1200	chrom
1004004002	ø 45 × 1200	chrom mat

Materiál: ocel

SLOUP Ø 45 × 1300 MM

	průměr × délka (mm)	
1004002001	ø 45 × 1300	chrom
1004001002	ø 45 × 1300	chrom mat

Materiál: ocel

SLOUP Ø 45 × 1400 MM

	průměr × délka (mm)	
1004008001	ø 45 × 1400	chrom
1004007002	ø 45 × 1400	chrom mat

Materiál: ocel

SLOUP Ø 45 × 1500 MM

	průměr × délka (mm)	
1004003001	ø 45 × 1500	chrom
1004002002	ø 45 × 1500	chrom mat

Materiál: ocel

SLOUP Ø 45 × 1800 MM

	průměr × délka (mm)	
1004006001	ø 45 × 1800	chrom
1004005002	ø 45 × 1800	chrom mat

Materiál: ocel

SLOUP Ø 45 × 2500 MM

	průměr × délka (mm)	
1004009001	ø 45 × 2500	chrom

Materiál: ocel

SLOUP Ø 45 × 2700 MM

	průměr × délka (mm)	
1004012001	ø 45 × 2700	chrom

Materiál: ocel

povrchová úprava chrom mat

povrchová úprava chrom

SPOJKA SLOUPU

1004001004	

Materiál: zinek

Sloup v povrchové úpravě „chrom matný“ je možno napojovat od 1800 mm do větších délek pomocí vnitřní spojky sloupu **1004001004**.
Pokud budete mít zájem o delší sloup než je uveden v katalogu, uveďte prosím požadované délky sloupů dle příkladu + spojka.
Příklad: 1200 + 1300 = 2500 + 1 spojka nebo
900 + 1800 = 2700 + 1 spojka apod.

ZÁTKA SLOUPU

	průměr (mm)	
1004025001	ø 45	chrom
1004019002	ø 45	chrom mat

Materiál: ocel

KOTEVNÍ DÍL HORNÍ

	průměr (mm)	
1004014001	ø 45	chrom
1004008002	ø 45	chrom mat

Materiál: ocel

KOTEVNÍ DÍL HORNÍ ROZPÍNACÍ

	průměr (mm)	
1004015001	ø 45	chrom
1004009002	ø 45	chrom mat

Materiál: ocel

KOTEVNÍ DÍL SPODNÍ

	průměr (mm)	
1004016001	ø 45	chrom
1004010002	ø 45	chrom mat

Materiál: ocel

PŘÍRUBA

	průměr (mm)	
1004040001	ø 45	chrom
1004033002	ø 45	chrom mat

Materiál: ocel

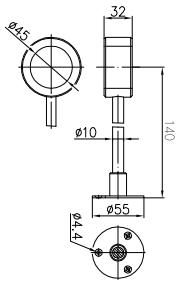

DRŽÁK BOČNÍ NA SLOUP

	délka (mm)	
1004026001	140	chrom
1004020002	140	chrom mat

Materiál: ocel

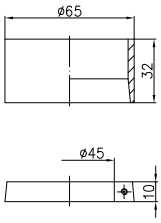

OBJÍMKA SLOUPU

	průměr (mm)	
1004017001	ø 45	chrom
1004011002	ø 45	chrom mat

Materiál: ocel, plast

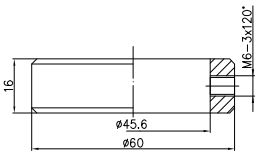

OBJÍMKA SLOUPU S ČERVÍKY

	průměr (mm)	
1004018001	ø 45	chrom
1004012002	ø 45	chrom mat

Materiál: ocel, plast

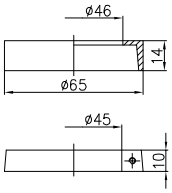

OBJÍMKA SLOUPU KRYCÍ

	průměr (mm)	
1004019001	ø 45	chrom
1004013002	ø 45	chrom mat

Materiál: ocel, plast

KOMPONENTY MULTIFUNKČNÍHO SLOUPU

KOŠ NA SLOUP

	průměr (mm)	
1004032001	ø340	chrom
1004026002	ø340	chrom mat
1004033001	ø450	chrom
1004027002	ø450	chrom mat

Materiál: ocel

KOŠ NA SLOUP TROJÚHELNÍKOVÝ

	poloměr × výška (mm)	
1004042001	300 × 80	chrom
1004035002	300 × 80	chrom mat

Materiál: ocel

JEDNORAMENNÝ VĚŠÁK

	délka ramene (mm)	
1004024001	350	chrom
1004018002	350	chrom mat

Materiál: ocel

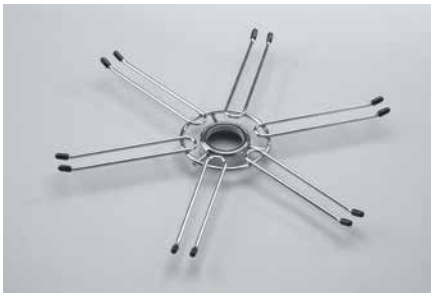

DRŽÁK SKLENIC

	průměr (mm)	
1004041001	ø400	chrom
1004034002	ø400	chrom mat

Materiál: ocel, černý plast

RAMENO

	délka ramene (mm)	
1004020001	280	chrom
1004014002	280	chrom mat

Materiál: ocel

KOŠ NA RAMENO

	průměr (mm)	
1004031001	ø340	chrom
1004025002	ø340	chrom mat

Materiál: ocel

Součástí tohoto výrobku není rameno. Nutno objednat zvlášť.

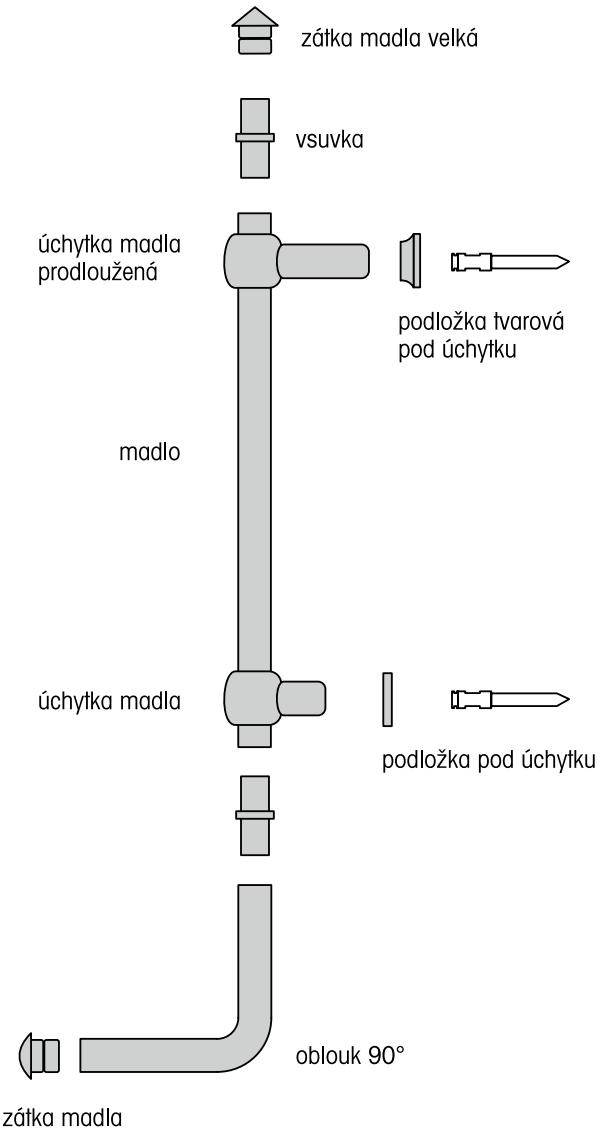

montáž závěsného systému

DRÁTĚNÝ PROGRAM ZÁVĚSNÝ SYSTÉM

Závěsný systém je nejen funkčním, ale i dekorativním prvkem kuchyně, umožňující praktické a přehledné uložení kuchyňských potřeb.

Jde o velmi jednoduchý systém tyčí, úchytek, háčků a praktických závěsných polic, který lze v kuchyni využívat mnoha způsoby. Výhodou je velmi snadná montáž. Další nespornou výhodou závěsného systému je možnost doplnit jím již vybavenou kuchyň.

Komponenty závěsného systému nabízíme ve dvou povrchových úpravách – chrom, chrom mat.

DRÁTĚNÝ PROGRAM ZÁVĚSNÝ SYSTÉM

MADLO – CHROM

	průměr × délka (mm)
1005049001	ø16 × 450 mm
1005050001	ø16 × 600 mm
1005051001	ø16 × 900 mm
1005052001	ø16 × 1200 mm

MADLO – CHROM MAT

	průměr × délka (mm)
1005001002	ø16 × 450 mm
1005002002	ø16 × 600 mm
1005003002	ø16 × 900 mm
1005004002	ø16 × 1200 mm

ÚCHYTKA MADLA – VÝŠKA 47 MM

1005053001	chrom
1005005002	chrom mat

ÚCHYTKA MADLA – VÝŠKA 70 MM

1005054001	chrom
1005006002	chrom mat

PODLOŽKA POD ÚCHYTKU

1005063001	chrom
1005014002	chrom mat

PODLOŽKA TVAROVÁ POD ÚCHYTKU

1005064001	chrom
1005015002	chrom mat

VSUVKA

1005001601	bílý plast

OBLOUK 90°

1005058001	chrom
1005009002	chrom mat

KONCOVKA MADLA

1005056001	chrom
1005007002	chrom mat

HÁČEK „S“

1005062001	chrom
1005013002	chrom mat

DVOJHÁČEK

1005060001	chrom
1005011002	chrom mat

HÁČEK

1005061001	chrom
1005012002	chrom mat

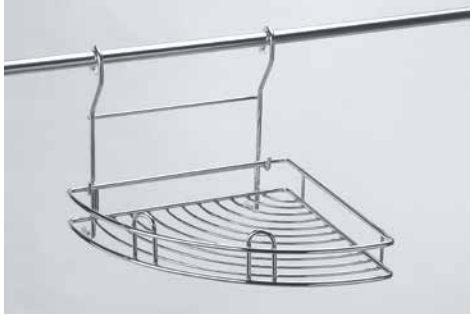

ROHOVÁ POLICE L/P

	š × h × v (mm)	
1005079001	300 × 300 × 265	chrom
1005030002	300 × 300 × 265	chrom mat

Materiál: ocel
Složení setu:
- 1× police
- 1× závěs police

POLICE NA KOŘENKY JEDNOSTUPŇOVÁ

	š × h × v (mm)	
1005067001	370 × 70 × 200	chrom
1005018002	370 × 70 × 200	chrom mat

Materiál: ocel

POLICE NA KOŘENKY DVOUSTUPŇOVÁ

	š × h × v (mm)	
1005068001	370 × 125 × 295	chrom
1005019002	370 × 125 × 295	chrom mat

Materiál: ocel

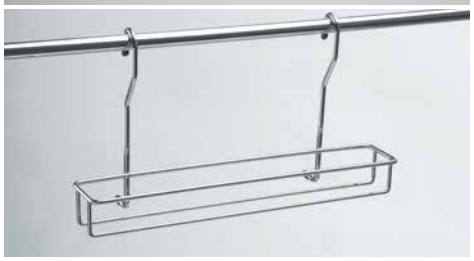

POLICE NA KOŘENKY PRO 6 KUSŮ KOŘENEK

	š × h × v (mm)	
1005065001	355 × 100 × 200	chrom
1005016002	355 × 100 × 200	chrom mat

Materiál: ocel

DRŽÁK ROLÍ TŘÍSTUPŇOVÝ

	š × h × v (mm)	
1005078001	350 × 130 × 335	chrom
1005029002	350 × 130 × 335	chrom mat

Materiál: ocel

ZÁVĚSNÝ DRŽÁK DOPLŇKŮ S NEREZ MISKOU

1005073001	ø 90, v 265 mm	chrom
1005024002	ø 90, v 265 mm	chrom mat

Materiál: ocel
Složení setu:
- 1× nerez miska
- 1× závěs police

POLIČKA MALÁ

	š × h × v (mm)	
1005072001	260 × 100 × 205	chrom
1005023002	260 × 100 × 205	chrom mat

Materiál: ocel

DOPLŇKY KUCHYNĚ

DRŽÁK SKLENIC 1ŘADÝ

	š × h × v (mm)
1008006001	110 × 340 × 66

Materiál: ocel
Povrchová úprava: chrom

DRŽÁK SKLENIC 2ŘADÝ

	š × h × v (mm)
1008007001	210 × 340 × 66

Materiál: ocel
Povrchová úprava: chrom

DRŽÁK SKLENIC 4ŘADÝ

	š × h × v (mm)
1008008001	407 × 340 × 66

Materiál: ocel
Povrchová úprava: chrom

VÝSUVNÝ VĚŠÁK NA UTĚRKY

	š × h × v (mm)	šířka korpusu
37008014	40 × 325 × 100	150
37009014	40 × 410 × 100	150

Materiál: ocel
Povrchová úprava: chrom
Maximální zatížení: 20 kg
Montáž: do půdy nebo boku korpusu

VÝBAVENÍ ŠATEN A KOUPELEN

ŘADA ELEGANCE 66
ŘADA HOGAR PLUS 70
VÝSUVNÉ ŠATNÍ KOŠE KOMFORT 73
PRÁDELNÍ KOŠE 75
DOPLŇKY 77
ŠATNÍ TYČE 78
ROZDĚLOVACÍ SYSTÉMY DO ŠATEN A KOUPELEN 80

ŘADA ELEGANCE WIRELI NOVINKA

UNIVERZÁLNÍ RÁM S TLUMENÝM DOVŘENÍM

	š × h × v (mm)	š korpusu
2005001120	564-624 × 480 × 56	600-660
2005002120	664-724 × 480 × 56	700-760
2005003120	764-824 × 480 × 56	800-860

Materiál: hliník eloxovaný
Složení setu: hliníkový rám, výsuvy
Maximální zatížení: 10 kg

Nastavitelná šířka výrobku, uvedená šířka je včetně pojezdů.
K univerzálnímu rámu je možno objednat libovolný sortiment řady Elegance ze stránek 66-67 katalogu.

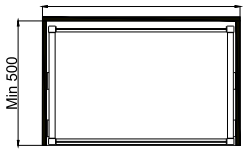

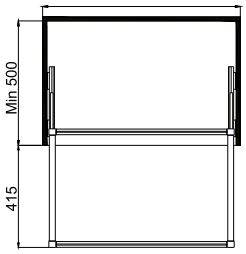

hliníkový rám

výsuvy Wireli

RAMENO NA KALHOTY

	š × h × v (mm)
2005005120	16 × 457 × 15

Materiál: hliník eloxovaný
Doporučujeme objednat pro rám:
600 mm – 5 ks
700 mm – 7 ks
800 mm – 8 ks

rameno na kalhoty

ÚLOŽNÝ DRÁTĚNÝ KOŠ

	š × h × v (mm)	š korpusu
2005018001	485 × 427 × 136	600-660
2005019001	585 × 427 × 136	700-760
2005020001	685 × 427 × 136	800-860
2005022001	485 × 427 × 216	600-660
2005023001	585 × 427 × 216	700-760
2005024001	685 × 427 × 216	800-860

Materiál: ocel
Povrchová úprava: chrom
Maximální zatížení: 10 kg
K úložnému koši je nutno objednat zvlášť univerzální rám s pojezdy ze strany 66 katalogu.

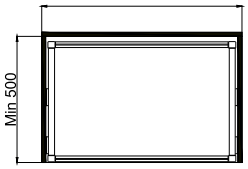

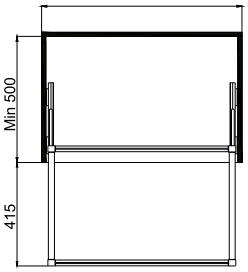

VĚŠÁK NA KALHOTY

	š × h × v (mm)	počet ramen	š korpusu
2005029001	485 × 427 × 110	7	600-660
2005030001	585 × 427 × 110	9	700-760
2005031001	685 × 427 × 110	11	800-860

Materiál: ocel
Povrchová úprava: chrom
Maximální zatížení: 10 kg

Součásti každého setu jsou 2 (600, 700) anebo 3 (800) plastové misky na doplňky.
K věšáku je nutno objednat zvlášť univerzální rám s pojezdy ze str. 66 katalogu.

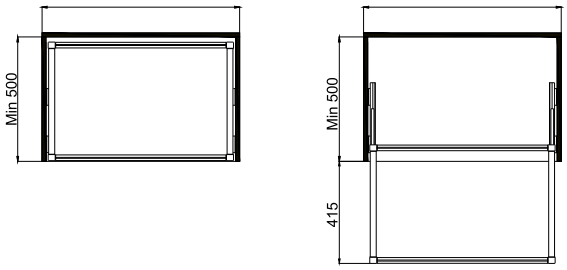

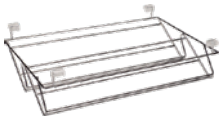

VÝSUVNÝ BOTNÍK

	š × h × v (mm)	š korpusu
2006012001	485 × 427 × 145	600-660
2006013001	585 × 427 × 145	700-760
2006014001	685 × 427 × 145	800-860

Materiál: ocel
Povrchová úprava: chrom
Maximální zatížení: 10 kg
K botníku je nutno objednat zvlášť univerzální rám s pojezdy ze str. 66 katalogu.

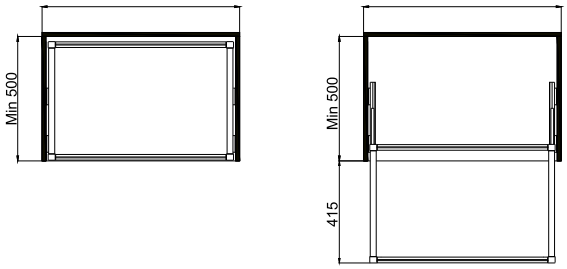

POŘADAČ NA DOPLŇKY

	š × h × v (mm)	š korpusu
2005005303	480 × 430 × 80	600-660
2005006303	580 × 430 × 80	700-760
2005007303	680 × 430 × 80	800-860

Materiál: dřevo
Povrchová úprava: lak slonová kost
Maximální zatížení: 10 kg
K pořadači je nutno objednat zvlášť univerzální rám s pojezdy ze str. 66 katalogu.

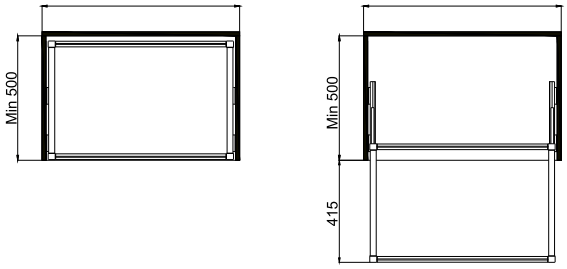

pravý koš

VÝSUVNÝ ŠATNÍ DVOJKOŠ BOČNÍ S TLUMENÍM

		š × h × v (mm)	š korpusu
2005035001	Pravý	318 × 457 × 560	400
2005034001	Levý	318 × 457 × 560	400

Materiál: hliník eloxovaný, ocel
Povrchová úprava: rám – hliník eloxovaný
koše - chrom
Maximální zatížení: 5 kg/koš

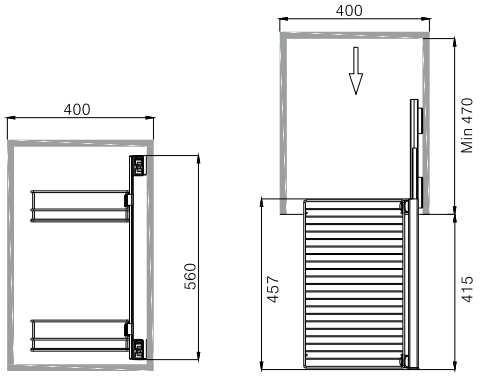

levý botník

VÝSUVNÝ BOTNÍK, 2 POLICE S TLUMENÍM

		š × h × v (mm)	š korpusu
2006017001	Pravý	318 × 457 × 560	400
2006016001	Levý	318 × 457 × 560	400

Materiál: hliník eloxovaný, ocel
Povrchová úprava: rám – hliník eloxovaný
koše - chrom
Maximální zatížení: 5 kg/koš

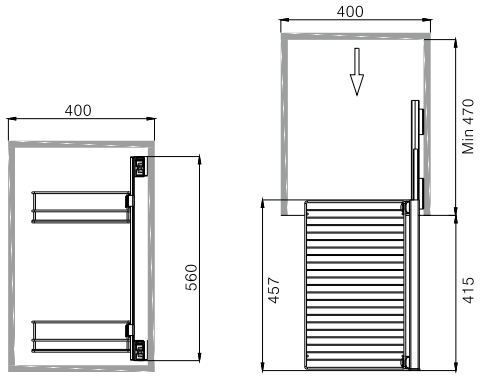

VÝSUVNÝ VĚŠÁK NA KALHOTY

	š × h × v (mm)	počet ramen	š korpusu
2005028001	350 × 430 × 155	9	400

Materiál: hliník eloxovaný, ocel
Povrchová úprava: hliník, chrom
Maximální zatížení: 5 kg

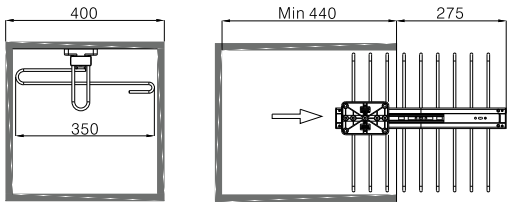

VÝSUVNÝ VĚŠÁK NA RAMÍNKA

	š × h × v (mm)	š korpusu
2005026001	80 × 430 × 155	400

Materiál: hliník eloxovaný, ocel
Povrchová úprava: hliník, chrom
Maximální zatížení: 5 kg

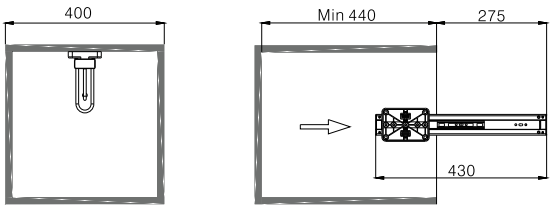

levý věšák

VÝSUVNÝ VĚŠÁK NA KRAVATY A OPASKY

		š × h × v (mm)
2005027001	Pravý	155 × 430 × 80
2005033001	Levý	155 × 430 × 80

Materiál: hliník eloxovaný, ocel
Povrchová úprava: hliník, chrom
Maximální zatížení: 5 kg

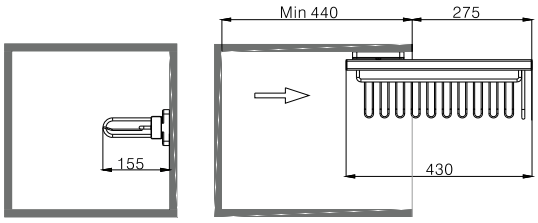

ŘADA HOGAR PLUS

MENAGE CONFORT

VÝSUVNÝ VĚŠÁK HOGAR NA KALHOTY

	š × h × v (mm)	počet ramen
42113014	500–600 × 477 × 63	8
42088014	600–700 × 477 × 63	10
42110014	700–800 × 477 × 63	12
42111014	800–900 × 477 × 63	14

Materiál: ocel
Povrchová úprava: komaxit stříbrný
Maximální zatížení: 30 kg
Minimální vnitřní hloubka korpusu: 485 mm

Stavitelná šířka výrobku. Rozměry v tabulce uvádí minimální a maximální rozměr výrobků vč. pojezdů.
Výsuv Hettich s tlumeným dovřením.

Distanční podložka

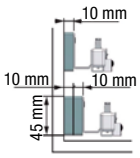

PŘÍDAVNÉ RAMENO K VĚŠÁKU KALHOT

	š × h × v (mm)
42089014	50 × 470 × 40

Materiál: ocel
Povrchová úprava: komaxit stříbrný
Doporučované množství (dle rozměrů):

550–590, 650–690, 750–790, 850–890 mm	1 ks
590–600, 690–700, 790–800, 890–900 mm	2 ks

Přídavné rameno

Miska na doplňky

MISKA NA DOPLŇKY

	š × h × v (mm)
42100314	243 × 107 × 36

Materiál: plast šedý
Doporučované množství (dle rozměrů):

500–550, 550–590 mm	1 ks
590–600, 600–650, 650–690, 690–700 mm	2 ks
700–750, 750–790, 790–800, 800–850 mm	2 ks
850–890, 890–900 mm	3 ks

DISTANČNÍ PODLOŽKA K ŠATNÍM VÝSUVŮM HOGAR PLUS

	š × h × v (mm)
42103314	10 × 297 × 45

Materiál: plast šedý

VÝSUVNÝ VĚŠÁK NA KALHOTY HOGAR

NOVINKA

	š × h × v (mm)	počet ramen
39010014	480 × 495 × 120	10

Materiál: ocel
Povrchová úprava: komaxit stříbrný, chrom
Maximální zatížení: 7 kg
Minimální vnitřní hloubka korpusu: 505 mm

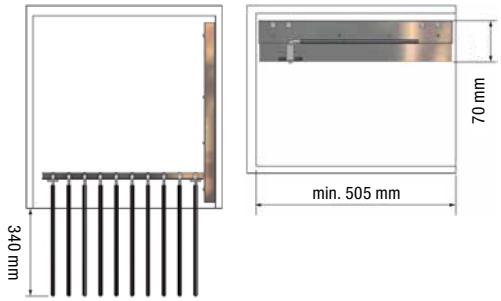

VÝSUVNÝ BOTNÍK HOGAR – RAILING PRO LAMINO

	š × h × v (mm)
42052014	500–600 × 477 × 137
42054014	600–700 × 477 × 137
42056014	700–800 × 477 × 137
42058014	800–900 × 477 × 137

Materiál: ocel
Povrchová úprava: komaxit stříbrný
Maximální zatížení: 30 kg

Stavitelná šířka výrobku. Rozměry v tabulce uvádí minimální a maximální rozměr výrobků vč. pojezdů.
Výsuv Hettich s tlumeným dovřením.
Nastavitelné pro tloušťku lamina od 16 do 19 mm.

Distanční podložka

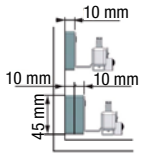

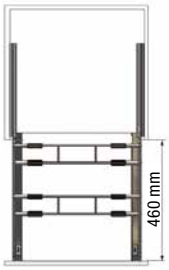

DISTANČNÍ PODLOŽKA K ŠATNÍM VÝSUVŮM HOGAR PLUS

	š × h × v (mm)
42103314	10 × 297 × 45

Materiál: plast šedý

VÝSUVNÝ ŠATNÍ KOŠ HOGAR – RAILING PRO LAMINO

	š × h × v (mm)
42016014	500–600 × 477 × 137
42018014	600–700 × 477 × 137
42020014	700–800 × 477 × 137
42022014	800–900 × 477 × 137

Materiál: ocel
Povrchová úprava: komaxit stříbrný
Maximální zatížení: 30 kg

Stavitelná šířka výrobku. Rozměry v tabulce uvádí minimální a maximální rozměr výrobků vč. pojezdů.
Výsuv Hettich s tlumeným dovřením.
Nastavitelné pro tloušťku lamina od 16 do 19 mm.

Distanční podložka

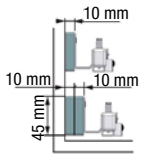

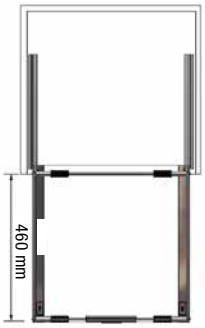

DISTANČNÍ PODLOŽKA K ŠATNÍM VÝSUVŮM HOGAR PLUS

	š × h × v (mm)
42103314	10 × 297 × 45

Materiál: plast šedý

VÝSUVNÝ VĚŠAK HOGAR

	š × h × v (mm)	délka
42073014	68 × 240 × 56	240
42074014	68 × 290 × 56	290
42075014	68 × 360 × 56	360
42076014	68 × 445 × 56	445

Materiál: ocel
Povrchová úprava: komaxit stříbrný
Maximální zatížení: 15 kg
Ložiskový plnovýsuv.

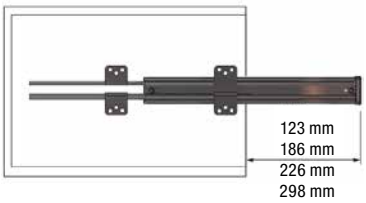

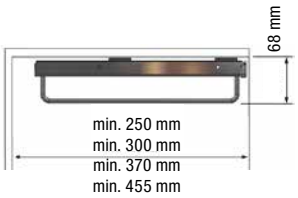

DRŽÁK RAMÍNEK HOGAR

	š × h × v (mm)
42095014	214 × 35 × 221

Materiál: ocel
Povrchová úprava: nerezová ocel, plast šedý
Dvojí použití v závislosti na poloze.

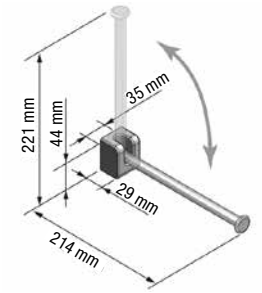

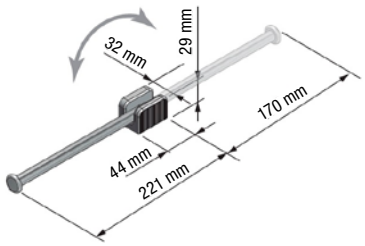

VÝSUVNÉ ZRCADLO HOGAR

	š × h × v (mm)
42093014	460 × 50 × 596
42094014	480 × 50 × 1405

Materiál: hliník
Povrchová úprava: stříbrný eloxovaný hliník
Ložiskový plnovýsuv s dorazem.

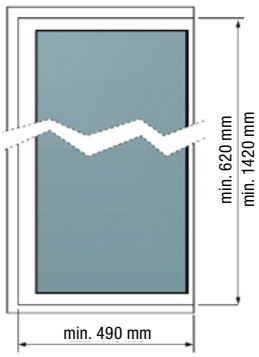

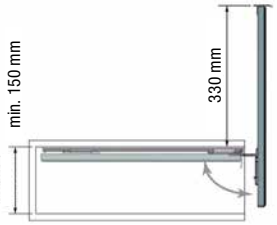

VÝSUVNÉ ŠATNÍ KOŠE KOMFORT WIRELI

TIP

Stavitelná šířka koše pro korpusy:
400, 500, 600, 700, 800 mm

Plynulé seřízení šířky:
max. 60 mm - na každé straně koše max. 30 mm

Hloubka koše: 490 mm

Výška koše: 150, 200 mm

Povrchová úprava: stříbrný epoxid, bílý epoxid

Maximální zatížení: 10 kg

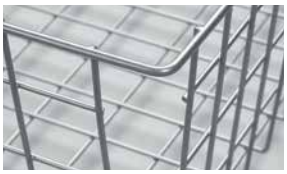

stříbrný epoxid

bílý epoxid

ŠEDY EPOXID

	Šírka korpusu (mm)	Šírka koše (mm)	Výška koše (mm)	Rozsah v (mm)*	Rozsah v (mm)**
2002008202	400-450	340	150	od 340 až 368	od 348 až 408
2002015202	400-450	340	200	od 340 až 368	od 348 až 408
2002009202	500-550	440	150	od 440 až 476	od 456 až 516
2002016202	500-550	440	200	od 440 až 476	od 456 až 516
2002010202	600-650	540	150	od 540 až 568	od 548 až 608
2002017202	600-650	540	200	od 540 až 568	od 548 až 608
2002011202	700-750	640	150	od 640 až 658	od 640 až 698
2002018202	700-750	640	200	od 640 až 658	od 640 až 698
2002012202	800-850	740	150	od 740 až 758	od 740 až 798
2002019202	800-850	740	200	od 740 až 758	od 740 až 798

*rolničkové a ložiskové pojezdy
**pojezdy WIRELI komfort

BÍLÝ EPOXID

	Šírka korpusu (mm)	Šírka koše (mm)	Výška koše (mm)	Rozsah v (mm)*	Rozsah v (mm)**
2002008201	400-450	340	150	od 340 až 368	od 348 až 408
2002015201	400-450	340	200	od 340 až 368	od 348 až 408
2002009201	500-550	440	150	od 440 až 476	od 456 až 516
2002016201	500-550	440	200	od 440 až 476	od 456 až 516
2002010201	600-650	540	150	od 540 až 568	od 548 až 608
2002017201	600-650	540	200	od 540 až 568	od 548 až 608
2002011201	700-750	640	150	od 640 až 658	od 640 až 698
2002018201	700-750	640	200	od 640 až 658	od 640 až 698
2002012201	800-850	740	150	od 740 až 758	od 740 až 798
2002019201	800-850	740	200	od 740 až 758	od 740 až 798

*rolničkové a ložiskové pojezdy
**pojezdy WIRELI komfort

K ŠATNÍM VÝSUVNÝM KOŠŮM
JE NUTNO VÝSUVY OBJEDNÁVAT ZVLÁŠŤ!

uchycení koše na plnovýsuv WIRELI

plnovýsuv Komfort

kryt plnovýsuvu Komfort

uchycení koše na ložiskový plnovýsuv

uchycení koše na rolničkový výsuv

distanční podložka

Měkká vložka do šatního koše

VÝSUVY KE KOŠŮM

KE KOŠŮM JE MOŽNO OBJEDNAT TŘI RŮZNÉ TYPY VÝSUVŮ. KE KAŽDÉMU TYPU VÝSUVU JE NUTNÉ OBJEDNAT MONTÁŽNÍ SET ZVLÁŠŤ:

1 PLNOVÝSUV WIRELI KOMFORT

3102338004	Plnovýsuv s tlumeným dotahem 450 WIRELI - k šatním košům
3102005202	Kryt plnovýsuvu 450 WIRELI pro výsuvné šatní koše – stříbrný epoxid (pár)
3102006202	Kryt plnovýsuvu 450 WIRELI pro výsuvné šatní koše – bílý epoxid (pár)
2002003004	Montážní set k šatním košům k ložiskovým výsuvům

Rozměr krytu: 22×433×16 mm
Kryt je nezbytnou součástí montáže.
Kryty plní funkci spojovacího prvku koše k výsuvu, chrání výsuv před znečištěním a umocňují vzhled celého setu.

Nutno objednat zvlášť

2 LOŽISKOVÝ PLNOVÝSUV

3102342004	Ložiskový plnovýsuv
3102341004	Ložiskový plnovýsuv s tlumeným dotahem
2002003004	Montážní set k šatním košům k ložiskovým výsuvům

Nutno objednat zvlášť.

3 ROLNIČKOVÝ PLNOVÝSUV

3102001201	Rolničkový výsuv – bílý epoxid
3102001202	Rolničkový výsuv – stříbrný epoxid
2002005004	Montážní set k šatním košům k rolničkovým výsuvům

Nutno objednat zvlášť.

DISTANČNÍ PODLOŽKA K ŠATNÍM KOŠŮM

LZE VYUŽÍT K VYROVNÁNÍ ROZDÍLŮ ROZMĚRŮ ATYPICKÝCH KORPUSŮ (NAPŘ. 450, 550, 650...) NEBO K ODSAZENÍ POJEZDŮ OD STĚNY KORPUSU V PŘÍPADĚ, KDY DVÍŘKA ZASAHUJÍ DO SVĚTLÉ ŠÍŘKY KORPUSU.

2002001601	ø 15×10 mm – bílý plast
2002001602	ø 15×10 mm – šedý plast

Rozměr výrobku: ø 15 mm, výška 10 mm
Povrchová úprava: šedý plast, bílý plast
Distanční podložky nejsou součástí sady – nutno objednat zvlášť.

MĚKKÁ VLOŽKA DO ŠATNÍHO KOŠE

	š × h × v (mm)	
2002100602	280 × 434	400
2002101602	390 × 434	500
2002102602	478 × 434	600
2002103602	568 × 434	700
2002104602	668 × 434	800

Materiál: 100% polyester
Barva: antracit
Montáž: na dno koše
Lze upravit krácením
Vyrobeno v EU

PRÁDELNÍ KOŠE KOMFORT

TIP

Koš k zavěšení na výklopná dvířka za pomocí háčků. Určen k ukládání prádla v koupelně či šatně. V otevřené poloze lze koš vyjmout z korpusu. Lze instalovat taky do boku korpusu, na háčky bez výklopů.

Materiál: drátěná konstrukce z oceli
Povrchová úprava: chrom, stříbrný a bílý epoxid
Složení setu: 1× drátěný koš, 4× háček, krytky, 8× šroub
Montáž: zavěšení na dvířka

Rozměr výrobku:

korpus	š × h × v (mm)	kapacita
400×300	340 × 245 × 600 mm	22,5 litrů
400×500	340 × 445 × 600 mm	47,5 litrů
500×300	440 × 245 × 600 mm	31,5 litrů
500×500	440 × 445 × 600 mm	66,5 litrů

chrom

stříbrný epoxid

bílý epoxid

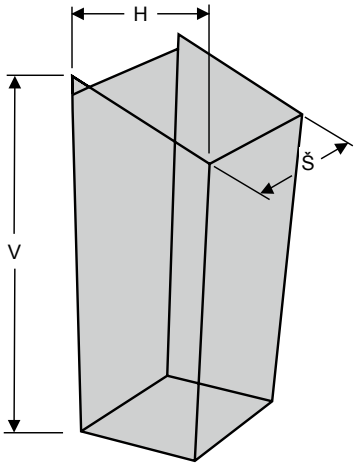

PRÁDELNÍ KOŠ HLOUBKA 300 MM

	š × h × v (mm)	
2003403001	340 × 245 × 600	chrom
2003403201	340 × 245 × 600	bílý epoxid
2003403202	340 × 245 × 600	stříbrný epoxid
2003503001	440 × 245 × 600	chrom
2003503201	440 × 245 × 600	bílý epoxid
2003503202	440 × 245 × 600	stříbrný epoxid

Doporučená minimální vnitřní výška korpusu: 630 mm

PRÁDELNÍ KOŠ HLOUBKA 500 MM

	š × h × v (mm)	
2003405001	340 × 445 × 600	chrom
2003405201	340 × 445 × 600	bílý epoxid
2003405202	340 × 445 × 600	stříbrný epoxid
2003505001	440 × 445 × 600	chrom
2003505201	440 × 445 × 600	bílý epoxid
2003505202	440 × 445 × 600	stříbrný epoxid

Doporučená minimální vnitřní výška korpusu: 740 mm

háček pro zavěšení koše na dvířka

SKLÁPĚCÍ MECHANISMUS PRO DVÍŘKA

3103040001	Sklápěcí mechanismus pro dvířka

Nosnost: 1-7 kg dle velikosti dvířek a seřízení mechanismu

PRÁDELNÍ KOŠ VANTAGE

NOVINKA

Plastový koš s montáží na bočnice šuplíků WIRELI ELEGANCE o délce 500 mm a do čela skřínky. Určen k ukládání prádla v koupelně či šatně. Nádobu lze jednoduše vyjmout z rámu.

Materiál: plast

Povrchová úprava: bílý

Složení setu: 1× plastový koš, 1× plastový rám, krytky, držáky čela

Montáž: na bočnice výsuvného boxu a do čela

Rozměr výrobku:

	š × h × v (mm)	š. korpusu	kapacita
2003001601	390 × 500 × 506	450	40 litrů

Uvedena šířka je šíře samotného koše s rámem, bez výsuvného boxu.

Výrobek je určen pro korpus s vnější šířkou 450 mm.

Stavitelný pro lamino 16/18/19 mm.

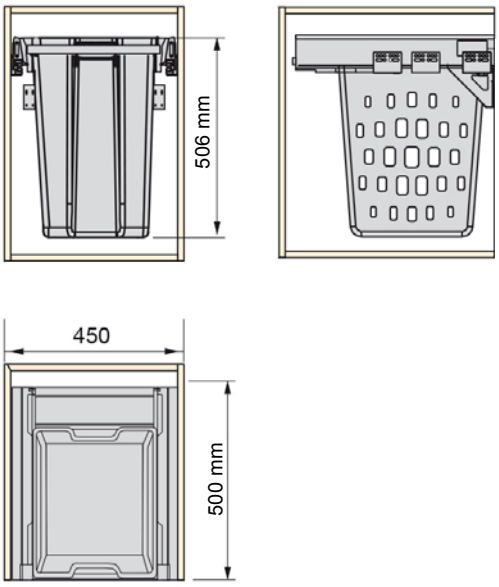

K prádelnímu koši VANTAGE doporučujeme výsuvný box WIRELI ELEGANCE 500 mm - bílý (3101497342).

VÝSUVNÝ VĚŠÁK NA KALHOTY 9 NEBO 11 RAMEN

TIP

		š × h × v (mm)	šířka korpusu
2005008001	9ramenný	350 × 362 × 105	400
2005009001	11ramenný	350 × 462 × 105	400

Povrchová úprava: chrom
Složení setu:
- 1× drátěné rameno
- 2× plnovýsuvný ložiskový pojezd

Maximální zatížení: 20 kg
Montáž: do půdy korpusu
Délka pojezdů: 355 / 455 mm
Minimální vnitřní šířka korpusu: 360 mm
Minimální vnitřní hloubka korpusu: 380 / 480 mm

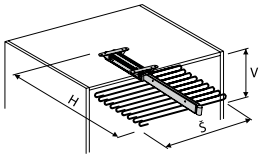

Jednoduchou montáží lze ramena obrátit – levá / pravá varianta.

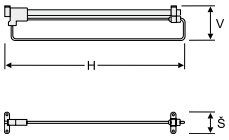

VÝSUVNÝ VĚŠÁK

	š × h × v (mm)
2005004003	40 × 250 × 60
2005005003	40 × 300 × 60
2005006003	40 × 350 × 60
2005007003	40 × 400 × 60
2005008003	40 × 450 × 60
2005009003	40 × 500 × 60

Povrchová úprava: nikl + černý plast
Maximální zatížení: 10 kg
Montáž: do půdy korpusu

Výsuvné rameno pro zavěšení šatních ramínek.

OTOČNÝ VĚŠÁK NA KRAVATY A OPASKY

	š × h × v (mm)
39008014	80 × 255 × 330

Povrchová úprava: chrom, úchytky plast
Montáž: do boku korpusu

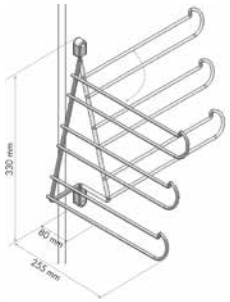

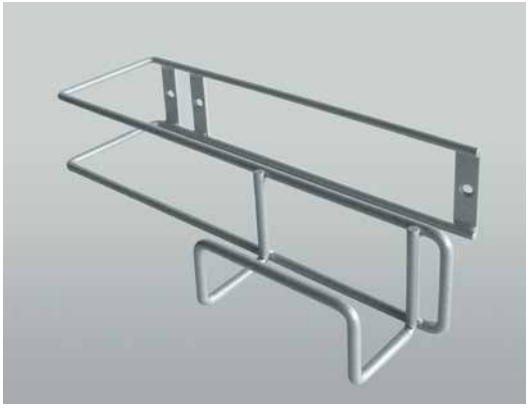

DRŽÁK NA ŽEHLICÍ PRKNO A HADICI

	š × h × v (mm)
2005001202	160 × 310 × 65

Povrchová úprava: šedý epoxid
Montáž: do boku korpusu

SKLOPNÉ ŠATNÍ TYČE

TIP

	š × h × v (mm)
2004006001	450–600 × 140 × 840
2004008001	600–830 × 140 × 840
2004009001	830–1150 × 140 × 840

Materiál: chromovaná ocel, šedý plast

Sklopná šatní tyč je opatřena mechanismem s pístovými kapalinovými tlumiči, které zajišťují plynulý návrat do vzpřímené polohy.

Materiál: kov, plast
Povrchová úprava: chromovaná ocel, šedý plast
Maximální zatížení: 12 kg
Složení setu:
- 2× rameno se sklopným mechanismem
- 1× teleskopická tyč
- 1× táhlo

Montáž: do boku korpusu

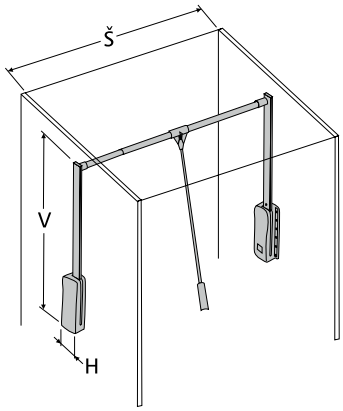

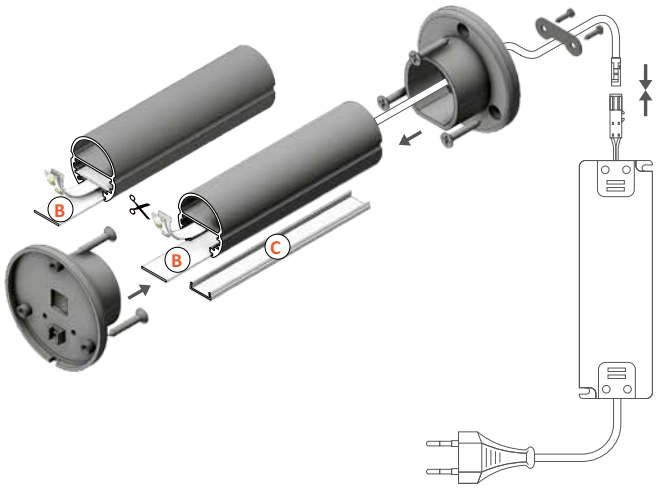

ŠATNÍ TYČ S MOŽNOSTÍ NASVÍCENÍ

3209015120 stříbrný mat, elox, 2 m

příkon pásku max. 20 W/m
šířka pásku max. 10 mm

***Poznámka**: ověřená šatní tyč s nosností 30 kg (měřeno zavěšením závaží na střed tyče dlouhé 1 m). Světlo a trafo nejsou součástí výrobku.*

3209015600	Difuzor B nasouvací čirý, 2 m
3202013600	Difuzor B nasouvací jemně matný, 2 m
3202014600	Difuzor B nasouvací opál, 2 m
3209023600	Difuzor C klip čirý, 2 m
3209007600	Difuzor C klip jemně matný, 2 m
3209009600	Difuzor C klip opál, 2 m
3202012600	Difuzor C klip lineární čočka 60° čirá, 2 m
3209014600	Montážní úchyt boční plastový šedý (pár)
3209017600	Montážní úchyt boční kovový lesklý (pár)
3209110600	Montážní úchyt ramenový kovový lesklý (pár)
3209040120	Pásovina 22 x 0,4 mm hliník surový, 2 m

***Poznámka**: instalaci LED pásku si usnadníte použitím hliníkové pásoviny.*

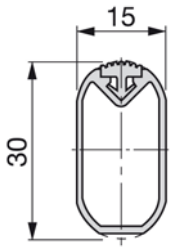

ŠATNÍ TYČ 4M S PROTISKLUZOVÝM PÁSKEM, HLINÍK

	š × h × v (mm)
2005016120	4000 × 15 × 30

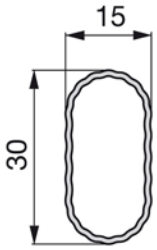

ROZDĚLOVNÍK ŠATNÍ TYČ 4M, HLINÍK

	š × h × v (mm)
2005015120	4000 × 15 × 30

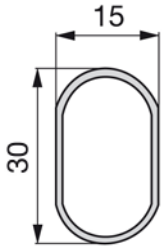

ŠATNÍ TYČ 3M, OCEL

	š × h × v (mm)
2005017120	3000 × 15 × 30

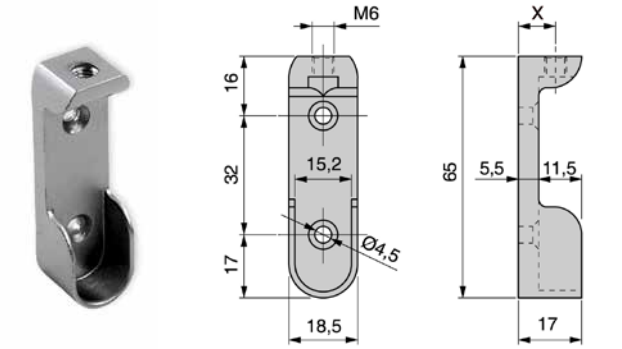

ÚCHYT ŠATNÍ TYČE, BOČNÍ A DO PŮDY, ZnAl

	š × h × v (mm)
2005020120	18,5 × 17 × 65

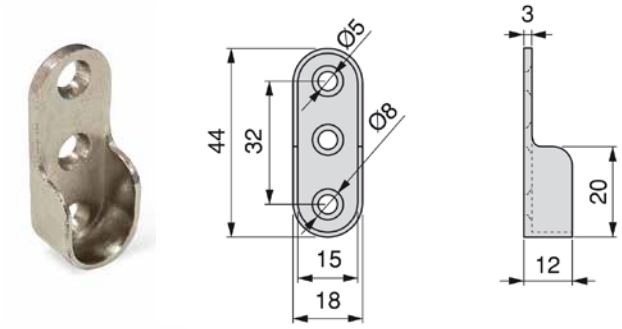

ÚCHYT ŠATNÍ TYČE, BOČNÍ, ZnAl

	š × h × v (mm)
2005019120	18 × 12 × 44

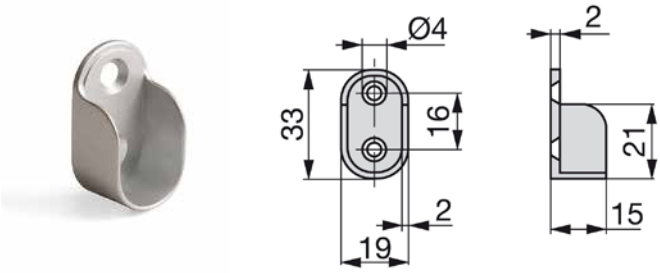

ÚCHYT ŠATNÍ TYČE, BOČNÍ MINI, ZnAl

	š × h × v (mm)
2005018120	19 × 15 × 33

ROZDĚLOVACÍ SYSTÉMY DO ŠATEN A KOUPELEN

NOVINKA

Přicházíme s širokou nabídkou rozdělovníků do šaten a koupelen. Elegantní design, kvalitní provedení a možnost přehledného uložení doplňků.

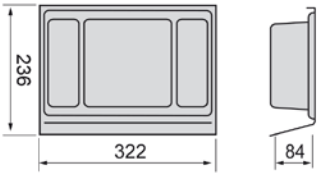

ROZDĚLOVNÍK ONDA 350

NOVINKA

	š × h × v (mm)	provedení
3108005600	236 × 322 × 84	antracit
3108005601	236 × 322 × 84	bílý

Materiál: plast
K rozdělovníku je možno použít koš ONDA 5 l, bílý nebo antracit.

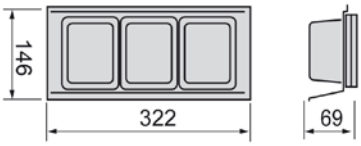

ROZDĚLOVNÍK ONDA 350, 3 MISKY

NOVINKA

	š × h × v (mm)	provedení
3108003602	146x322x69	antracit
3108003601	146x322x69	bílý

Materiál: plast

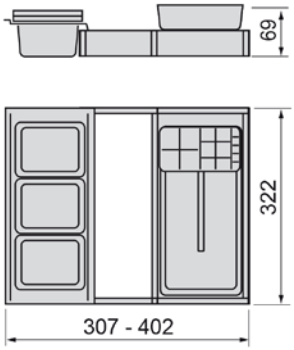

ROZDĚLOVNÍK ONDA 350, NASTAVITELNÝ

NOVINKA

	š × h × v (mm)	provedení
3108001602	307-402x322x69	antracit
3108001601	307-402x322x69	bílý

Materiál: plast

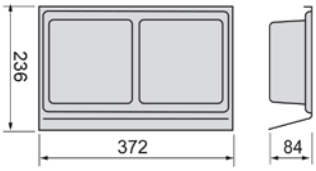

ROZDĚLOVNÍK ONDA 400

	š × h × v (mm)	provedení
3108006602	236x372x84	antracit
3108006601	236x372x84	bílý

Materiál: plast
K rozdělovníku je možno použít koš ONDA 5 l, bílý nebo antracit.

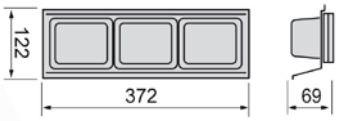

ROZDĚLOVNÍK ONDA 400, 3 MISKY

	š × h × v (mm)	provedení
3108004602	122x372x69	antracit
3108004601	122x372x69	bílý

Materiál: plast

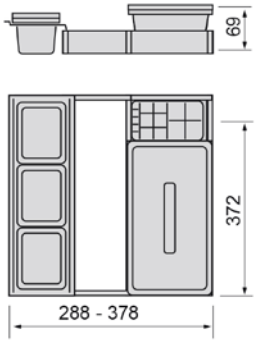

ROZDĚLOVNÍK ONDA 400, NASTAVITELNÝ

	š × h × v (mm)	provedení
3108002602	288-378x372x69	antracit
3108002601	288-378x372x69	bílý

Materiál: plast

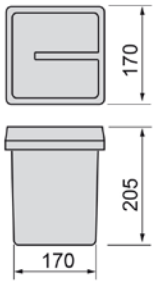

KOŠ NA DOPLŇKY NEBO ODPADKY ONDA, 5L

	š × h × v (mm)	provedení
3108007602	170x170x205	antracit
3108007601	170x170x205	bílý

Materiál: plast

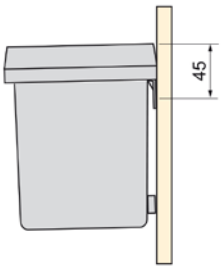

DRŽÁK NA DVÍŘKA PRO KOŠ ONDA 5L

3108007600

Materiál: ocel

NÁBYTKOVÉ KOVÁNÍ

PODPĚRY, KONZOLY, TRNOŽE, ZÁVĚSNÉ TYČE 83

VÝKLOPNÉ A SKLOPNÉ SYSTÉMY 86

NOŽKY 91

ÚCHYTKY, KNOPKY, VĚŠÁKY 92

LOŽISKOVÉ PLNOVÝSUVY 99

LOŽISKOVÝ PLNOVÝSUV S TLUMENÝM DOTAHEM 99

LOŽISKOVÝ PLNOVÝSUV PUSH TO OPEN 100

LOŽISKOVÉ PLNOVÝSUVY 101

SKRYTÉ PLNVÝSUVY S TLUMENÝM DOTAHEM 102

PODPĚRY, KONZOLY, TRNOŽE, ZÁVĚSNÉ TYČE

PODPĚRA BAROVÉHO PULTU – ROVNÁ

	v × š (mm)	povrchová úprava
3106001001	180 × 180	chrom
3106001002	180 × 180	chrom mat
3106002001	180 × 220	chrom
3106002002	180 × 220	chrom mat
3106004001	200 × 180	chrom
3106004002	200 × 180	chrom mat
3106005001	200 × 220	chrom
3106005002	200 × 220	chrom mat
3106014001	250 × 180	chrom
3106011002	250 × 180	chrom mat
3106015001	250 × 220	chrom
3106012002	250 × 220	chrom mat
3106017001	300 × 180	chrom
3106014002	300 × 180	chrom mat
3106018001	300 × 220	chrom
3106015002	300 × 220	chrom mat

Materiál: ocel
Maximální zatížení: v ose 20 kg
mimo osu 8 kg

Složení setu:
- 1× konzola s trnem (nekonečný šroub)
- 1× podpěra
- 1× montážní patka
- 1× velká podložka
- 1× matice

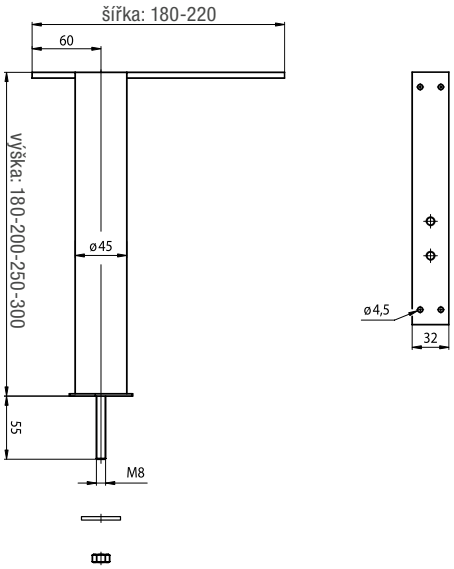

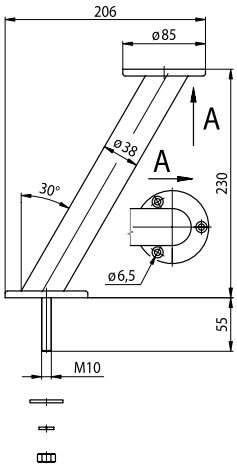

ŠIKMÁ PODPĚRA BAROVÉHO PULTU

	ø × v (mm)	povrchová úprava
3106007001	38 × 230	chrom
3106007002	38 × 230	chrom mat

Materiál: ocel
Maximální zatížení: 10 kg
Složení setu:
- 1× horní podložka krycí
- 1× podpěra
- 1× spodní podložka krycí s trnem (nekonečný šroub)
- 1× pérová podložka
- 1× matice

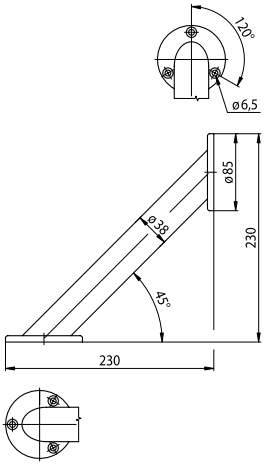

ÚHLOVÁ PODPĚRA BAROVÉHO PULTU

	ø × v (mm)	povrchová úprava
3106008001	38 × 230	chrom
3106008002	38 × 230	chrom mat

Materiál: ocel
Maximální zatížení: 20 kg
Složení setu:
- 1× horní podložka krycí
- 1× spodní podložka krycí
- 2× podložka
- 2× šroub
- 1× podpěra

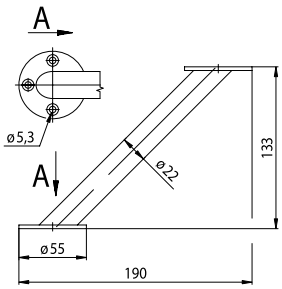

KONZOLA ROVNOBĚŽNÁ

	ø × v (mm)	povrchová úprava
3106055001	22 × 133	chrom
3106050002	22 × 133	chrom mat

Materiál: ocel
Maximální zatížení: 7,5 kg

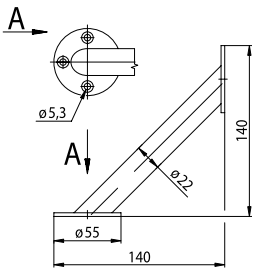

KONZOLA ÚHLOVÁ

	ø × v (mm)	povrchová úprava
3106056001	22 × 140	chrom
3106051002	22 × 140	chrom mat

Materiál: ocel
Maximální zatížení: 7,5 kg

KOMPLETNÍ DRŽÁK TRNOŽE – A

	ø × v (mm)	povrchová úprava
3106011001	200 × 140	chrom

Materiál: ocel
Maximální zatížení: 20 kg
Složení setu:
- 1× držák trnože
- 2× montážní patka
- 1× trn (nekonečný šroub)
- 1× podložka velká

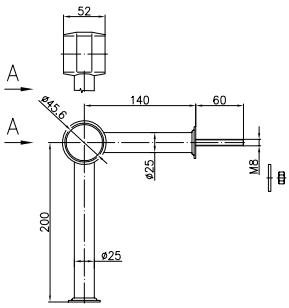

BAROVÁ TRNOŽ

	ø × v (mm)	povrchová úprava
1004007001	45 × 900	chrom
1004004001	45 × 1000	chrom
1004005001	45 × 1200	chrom
1004002001	45 × 1300	chrom
1004008001	45 × 1400	chrom
1004003001	45 × 1500	chrom
1004006001	45 × 1800	chrom
1004009001	45 × 2500	chrom
1004012001	45 × 2700	chrom

Materiál: ocel

ZÁTKA BAROVÉ TRNOŽE

	ø (mm)	povrchová úprava
1004025001	45	chrom
1004019002	45	chrom mat

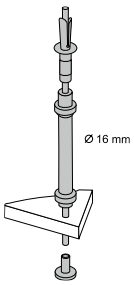

ø 16 mm

ZÁVĚSNÁ TYČ JEDNOSTUPŇOVÁ

	ø × v (mm)	povrchová úprava
3106036001	16×600	chrom
3106033002	16×600	chrom mat
3106037001	16×900	chrom
3106034002	16×900	chrom mat
3106039001	25×600	chrom
3106036002	25×600	chrom mat

VÝKLOPNÉ A SKLOPNÉ SYSTÉMY

NOVINKA

Nově přinášíme širokou nabídku výklopných a sklápěcích mechanismů od evropského výrobce, které nabízí jednoduchou montáž a regulaci, spolehlivost a elegantní design.

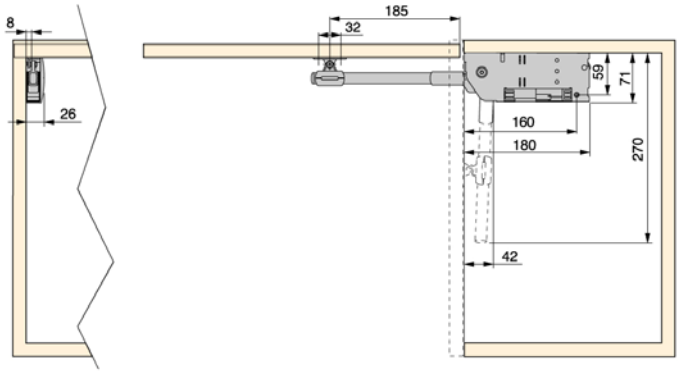

VÝKLOPNÝ MECHANISMUS PRO DVÍŘKA ELAN

NOVINKA

	š × h × v (mm)	Síla F (kg × mm)	Provedení
3103105602	26 × 180 × 71	50-75 Kg × cm, levý	šedý
3103106602	26 × 180 × 71	50-75 Kg × cm, pravý	šedý
3103107602	26 × 180 × 71	75-100 Kg × cm, levý	šedý
3103108602	26 × 180 × 71	75-100 Kg × cm, pravý	šedý

Materiál: ocel, plast
Minimální vnitřní výška korpusu 300 mm.
Šířka dvířek 300 až 1800 mm.
Tlumící mechanismus.
Pro montáž dvířek nejsou potřeba panty. Dle váhy dvířek je možno použít 1 nebo 2 ks. Montáž u půdy korpusu zaručuje minimální spotřebu místa ve skřínce.
Balení obsahuje montážní set.

VÝPOČET SPRÁVNÉ SÍLY PRUŽINY F:
F – síla pružiny v kg x mm
H – výška dvířek v mm
F = (H × P) / 2
Dle výpočtu obdržíme informaci, zda je potřeba použít 1 nebo 2 mechanismy.

VÝPOČET VÁHY DVÍŘEK P, POKUD NENÍ ZNÁMA:
P – váha dvířek v kg
H – výška dvířek v cm
A – šířka dvířek v cm
e – tloušťka dvířek v cm
d – hustota materiálu (příklad: dřevotříska = 0,72Kg/dm^3, MDF = 0,75Kg/dm^3, sklo = 2,54g/dm^3)
P = (H × A × e × d) / 1

PŘÍKLAD:
Dvířka měří 40 cm a váží 5 kg
F = (40 × 4) / 2 = 80
To znamená, že je potřeba použít buď 2 ks slabší varianty (50 až 75 kg × cm) anebo 1 ks silnější (75 až 100 kg × cm).

VÝKLOPNÝ MECHANISMUS PRO DVÍŘKA AGILE

NOVINKA

	š × h × v (mm)	Síla F (kg × mm)	Provedení
3103101602	33 × 180 × 168	0,580-1,250 kg × mm	antracit
3103101601	33 × 180 × 168	0,580-1,250 kg × mm	bílý
3103102602	33 × 180 × 168	0,960-2,040 kg × mm	antracit
3103102601	33 × 180 × 168	0,960-2,040 kg × mm	bílý
3103103602	33 × 180 × 168	1,800-3,500 kg × mm	antracit
3103103601	33 × 180 × 168	1,800-3,500 kg × mm	bílý

Materiál: ocel, plast
Pro výšku dvířek 250 až 500 mm.
Maximální šířka dvířek 1200 mm.
Rozměry:
Tlumící mechanismus.
Pro montáž dvířek nejsou potřeba panty, uhel výklopu 107º. Je možno použít pro tloušťku dvířek 16 až 28 mm. Nastavitelná síla mechanismu. Regulace dvířek 3D ±2mm. Regulace rychlosti tlumení.
Balení obsahuje montážní set.

VÝPOČET SPRÁVNÉ SÍLY PRUŽINY F:
F – síla pružiny v kg x mm
H – výška dvířek v mm
F = H × (váha dvířek P v kg + váha úchytek v kg)

VÝPOČET VÁHY DVÍŘEK P, POKUD NENÍ ZNÁMA:
P – váha dvířek v kg
H – výška dvířek v cm
A – šířka dvířek v cm
e – tloušťka dvířek v cm
d – hustota materiálu (příklad: dřevotříska = 0,72Kg/dm^3, MDF = 0,75Kg/dm^3, sklo = 2,54g/dm^3)
P = (H × A × e × d) / 1

PŘÍKLAD:
Dvířka měří 400 mm a váží 5 kg, váha 1 úchytky je 0,22 kg.
F = 400 × (5 + 2 × 0.22) = 2,176
To znamená, že je potřeba použít variantu 1,800 až 3,500 kg × mm.

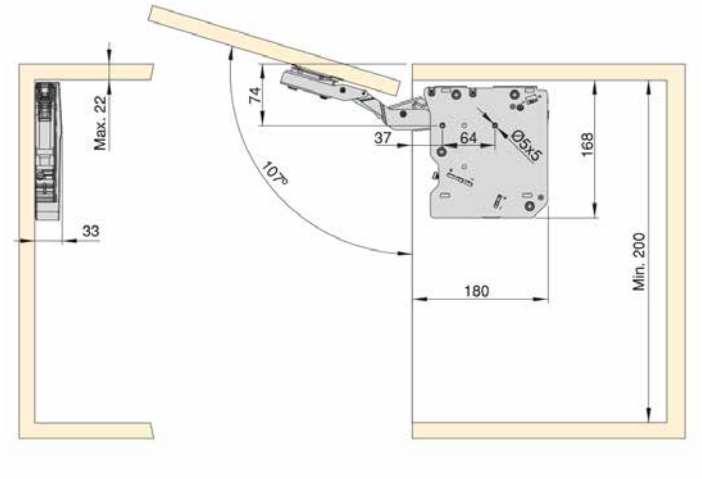

	A									
	F	400	500	600	700	800	900	1.000	1.100	1.200
H	250	-	-	-	599	684	770	855	941	1.026
	300	-	616	739	862	985	1.108	1.231	1.354	1.477
	350	670	838	1.005	1.173	1.341	1.508	1.676	1.843	2.011
	400	876	1.094	1.313	1.532	1.751	1.970	2.189	2.408	2.627
	450	1.108	1.385	1.662	1.939	2.216	2.493	2.770	3.047	3.324
	500	1.368	1.710	2.052	2.394	2.736	3.078	3.420	-	-

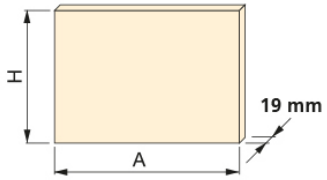

	F
LOW	580 - 1.250 kg x mm
MEDIUM	960 - 2.040 kg x mm
HIGH	1.800 - 3.500 kg x mm

SKLOPNÝ MECHANISMUS PRO DVÍŘKA MICROWINCH L/P NOVINKA

	š × h × v (mm)	Síla F	Provedení
3103108600	26 × 160,5 × 68,5	4 kg	šedý
3103109600	26 × 160,5 × 68,5	6 kg	šedý
3103110600	26 × 160,5 × 68,5	10 kg	šedý
3103111600	26 × 160,5 × 68,5	14 kg	šedý

Materiál: ocel, plast
Tlumící mechanismus s ocelovým lankem pro sklopná dvířka. Široká škála nabízí možnost použití pro dvířka vysoká 200 až 480 mm, s maximální váhou do 7,5 kg. Regulovatelná pozice otevřených dvířek. Je možné instalovat horizontálně nebo vertikálně, dle potřeby nebo pro ušetřeni místa v korpusu.
Mechanismus je univerzální, lze namontovat vpravo nebo vlevo.
Balení obsahuje montážní set.
POZOR: Je nutno použít panty, nejsou součásti balení.

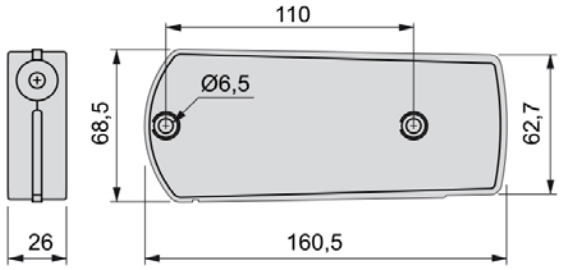

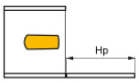

Microwinch / Hp	4 KG		6 KG		10 KG		14 KG	
	MICROWINCH x1	MICROWINCH x2	MICROWINCH x1	MICROWINCH x2	MICROWINCH x1	MICROWINCH x2	MICROWINCH x1	MICROWINCH x2
210 - 270	1,7 - 3	3,9 - 4,5	3,1 - 4	7,5 - 8	4,6 - 5,3	8 - 8,5	5,1 - 6	-
270 - 330	1,7 - 3	3,3 - 4,5	3,1 - 4	6,1 - 7,4	4 - 5,1	7,5 - 8,2	4,4 - 6	7,5 - 8,5
330 - 380	1,7 - 1,9	3,2 - 3,5	2,9 - 3,5	5,1 - 6,8	3,6 - 4,3	6,8 - 7,5	4 - 5,2	7,5 - 8
380 - 430	1,5 - 1,8	2,7 - 3,3	2,5 - 3,3	4,8 - 6,6	3,3 - 3,8	6,8 - 7,2	4,4 - 5	7,3 - 8
430 - 460	1,2 - 1,7	2,5 - 3,1	2,3 - 3,3	4,6 - 6	3,2 - 3,5	6,1 - 7	3,5 - 4,5	7,1 - 8
460 - 480	-	-	2,2 - 2,8	4,4 - 5,3	2,8 - 3,2	5,5 - 6,5	3,3 - 4,3	6,6 - 7,5

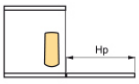

Microwinch / Hp	4 KG		6 KG		10 KG		14 KG	
	MICROWINCH x1	MICROWINCH x2	MICROWINCH x1	MICROWINCH x2	MICROWINCH x1	MICROWINCH x2	MICROWINCH x1	MICROWINCH x2
210 - 270	2,5 - 3,8	4,3 - 5,6	3,9 - 4,9	-	5,7 - 6,5	-	-	-
270 - 330	2,3 - 3,1	4,2 - 5	3,2 - 4,1	7 - 7,5	4,2 - 5,5	7,6 - 9	5,5 - 5,9	-
330 - 380	1,8 - 2,6	3,4 - 3,9	3,0 - 3,8	5,6 - 6,5	3,8 - 4,7	7,5 - 8,3	4,4 - 5,5	8,3 - 9
380 - 430	1,7 - 2,3	2,9 - 4,2	2,8 - 3,5	4,7 - 6,2	3,5 - 4,3	7,2 - 7,7	4,3 - 4,6	7,3 - 8,5
430 - 460	1,5 - 2	3,1 - 4	2,5 - 3,2	4,4 - 6,1	3,3 - 4	6,2 - 7,5	3,6 - 4,3	6,8 - 8,3
460 - 480	-	2,8 - 3,8	2,3 - 2,6	4,1 - 5,8	3,2 - 3,6	6 - 7,2	3,3 - 4	6,3 - 7,5

SKLOPNÝ MECHANISMUS PRO DVÍŘKA MINIWINCH L/P

NOVINKA

	š × h × v (mm)	Síla F
3103100600	20 × 162 × 91	4 Kg
3103101600	20 × 162 × 91	6 Kg
3103102600	20 × 162 × 91	10 Kg
3103103600	20 × 162 × 91	14 Kg
3103104600	20 × 162 × 91	16 Kg

Materiál: ocel, plast
Tlumící mechanismus s ocelovým lankem pro sklopná dvířka. Široka škála nabízí možnost použití pro dvířka vysoká 200 až 480 mm, s maximální váhou do 10,6 kg. Regulovatelná pozice otevřených dvířek. Je možné instalovat horizontálně nebo vertikálně, dle potřeby nebo pro ušetřeni místa v korpusu. K mechanismu nabízíme také elegantní kryty v 3 barevném provedení.
Mechanismus je univerzální, lze namontovat vpravo nebo vlevo.
Baleni obsahuje montážní set.
POZOR: Je nutno použit panty, nejsou součásti balení.

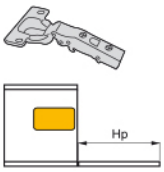

Miniwinch / Hp	4 KG		6 KG		10 KG		14 KG		16 KG	
	MINIWINCH x1	MINIWINCH x2	MINIWINCH x1	MINIWINCH x2	MINIWINCH x1	MINIWINCH x2	MINIWINCH x1	MINIWINCH x2	MINIWINCH x1	MINIWINCH x2
200 - 230	2 - 2,8	-	3,5 - 4,8	-	4,3 - 5,8	-	4,9 - 6,9	-	5,9 - 7,8	-
230 - 270	2 - 2,4	3 - 3,6	3,2 - 4	6,8 - 8,5	3,7 - 5,6	6,8 - 9,2	4,4 - 6,2	-	6 - 7,6	-
270 -330	1,7 - 2,1	3,2 - 3,8	3,1 - 3,9	5,4 - 7,4	3,8 - 5	7,4 - 9	4 - 5,2	8,6 - 11	4,7 - 7,3	10,6 - 12,6
330 - 380	-	-	2,6 - 3,6	5 - 7,2	3,3 - 4,9	7,2 - 8,8	3,7 - 5,1	8 - 11,2	4,4 - 5,5	9,6 - 12,4
380 - 430	-	-	2,8 - 3,7	4,5 - 7	2,9 - 3,9	6,1 - 8,7	3,3 - 4,5	7,5 - 11	3,9 - 5,2	8,4 - 12,2
430 - 460	-	-	2,2 - 3	4,3 - 6,3	2,9 - 3,7	5,9 - 8,3	3,3 - 4,5	7,5 - 10,5	3,7 - 4,9	8,5 - 11
460 - 480	-	-	2,8 - 3	4,1 - 6,1	2,9 - 3,7	5,5 - 7,5	3,4 - 4,1	7 - 9,5	3,7 - 4,5	9 - 10

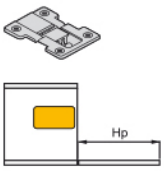

Miniwinch / Hp	4 KG		6 KG		10 KG		14 KG		16 KG	
	MINIWINCH x1	MINIWINCH x2	MINIWINCH x1	MINIWINCH x2	MINIWINCH x1	MINIWINCH x2	MINIWINCH x1	MINIWINCH x2	MINIWINCH x1	MINIWINCH x2
200 - 230	2,4 - 2,8	-	4 - 4,8	-	4,2 - 6,2	-	4,8 - 6,8	-	5,8 - 8	-
230 - 270	2 - 2,3	3,2 - 4,4	3 - 4,4	6,8 - 8,5	3,6 - 5,2	6,8 - 9,6	4,4 - 6	-	5,2 - 7	-
270 -330	1,4 - 2	2,9 - 3,8	2,9 - 3,8	5,6 - 7,8	3 - 4,6	6,4 - 8,8	3,6 - 5,2	7 - 10,2	4,6 - 6	8,6 - 11,8
330 - 380	-	-	2,7 - 3,7	5 - 7	3,2 - 4,3	6,5 - 8,5	3,7 - 4,9	6,9 - 10,1	4,3 - 5,7	8,7 - 11,1
380 - 430	-	-	2,9 - 3,6	4,5 - 6,1	3,1 - 3,9	5,7 - 7,3	3,7 - 4,5	6,9 - 8	4,5 - 6,1	8,5 - 10,1
430 - 460	-	-	2,7 - 3,1	4,3 - 6,1	2,7 - 3,9	5,9 - 8,3	3,7 - 4,7	7,1 - 9,5	4,1 - 4,9	8,3 - 9,5
460 - 480	-	-	2,5 - 2,9	4,1 - 5,7	2,8 - 3,8	5,3 - 7,7	3,6 - 4,4	6,8 - 8,9	3,8 - 4,8	7,2 - 9,6

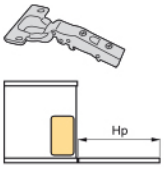

Miniwinch / Hp	4 KG		6 KG		10 KG		14 KG		16 KG	
	MINIWINCH x1	MINIWINCH x2	MINIWINCH x1	MINIWINCH x2	MINIWINCH x1	MINIWINCH x2	MINIWINCH x1	MINIWINCH x2	MINIWINCH x1	MINIWINCH x2
200 - 230	2,6 - 3,1	-	4,4 - 5,5	-	6,3 - 8,5	-	7,5 - 9,3	-	-	-
230 - 270	2,1 - 2,5	4 - 4,8	3,4 - 4,5	6,8 - 9,2	4,5 - 5,6	9,2 - 12	6,8 - 8,6	-	-	-
270 -330	2 - 2,3	3,5 - 4,5	3 - 4,9	6,1 - 7,7	3,7 - 5,1	7,7 - 10,1	5,4 - 7,1	10,5 - 13,7	6,1 - 7,3	12,1 - 14,5
330 - 380	-	-	2,5 - 3,6	5,1 - 6,9	3,2 - 4,3	6,6 - 9,3	4,6 - 6,1	9,1 - 11,3	4,9 - 6,4	10,5 - 12,9
380 - 430	-	-	2,3 - 3,2	4,4 - 6,6	3 - 4	6,6 - 8,2	4,4 - 5,4	8,4 - 10,2	4,6 - 5,6	9,4 - 11,4
430 - 460	-	-	2,3 - 3	4,2 - 6,2	2,8 - 3,6	5,4 - 7,6	4,2 - 5,2	7,4 - 9,4	4,4 - 5,4	8,4 - 10,6
460 - 480	-	-	2,3 - 3	4,2 - 6,2	2,8 - 3,6	5,4 - 7,6	4 - 5,2	7,2 - 9,4	4,4 - 5,4	8,4 - 10,6

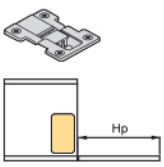

Miniwinch / Hp	4 KG		6 KG		10 KG		14 KG		16 KG	
	MINIWINCH x1	MINIWINCH x2	MINIWINCH x1	MINIWINCH x2	MINIWINCH x1	MINIWINCH x2	MINIWINCH x1	MINIWINCH x2	MINIWINCH x1	MINIWINCH x2
200 - 230	2,5 - 2,9	-	4,1 - 5,9	-	5,3 - 7,3	-	8 - 11	-	-	-
230 - 270	2,2 - 2,5	4,1 - 4,8	3,3 - 4,8	6,8 - 9,6	4,2 - 6	9,6 - 12,8	6,6 - 8,6	-	-	-
270 -330	1,9 - 2,3	3,4 - 4,3	3,2 - 4,5	6,3 - 8,1	3,8 - 5,1	7,9 - 11,1	5,7 - 7,3	11,3 - 14,5	6,1 - 8	12,9 - 15,5
330 - 380	-	-	2,6 - 3,4	5 - 6,5	3,3 - 4,5	7,3 - 8,5	4,9 - 6,3	9,7 - 11,7	5,3 - 6,5	10,7 - 12,9
380 - 430	-	-	2,5 - 3,4	5 - 6,2	3,2 - 4,2	6,2 - 8,2	4,4 - 5,4	8,6 - 10,6	4,8 - 5,6	9,8 - 11,4
430 - 460	-	-	2,3 - 3	4,6 - 6,2	3 - 3,8	6,2 - 7,8	4 - 5,2	7,8 - 10,2	4,6 - 5,4	9 - 10,4
460 - 480	-	-	2,4 - 3,2	4,6 - 6	2,8 - 4	5,6 - 7,8	3,8 - 5	7,6 - 10	4,5 - 5,4	8,8 - 10,4

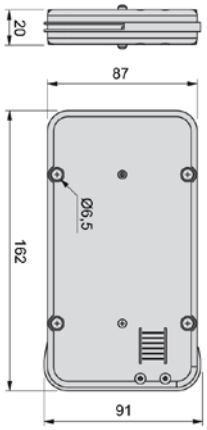

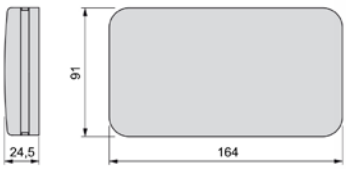

KRYT PRO SKLOPNÝ MECHANISMUS MINIWINCH

	š × h × v (mm)	provedení
3103105600	24,5 x 164 x 91	bílý
3103106600	24,5 x 164 x 91	černý
3103107600	24,5 x 164 x 91	šedý

Materiál: plast

TYČ TELESKOPICKÁ PLYNOVÁ

3103001202	Tyč teleskopická plynová – 50N (5 kg)
3103002202	Tyč teleskopická plynová – 60N (6 kg)
3103004202	Tyč teleskopická plynová – 80N (8 kg)
3103006202	Tyč teleskopická plynová – 100N (10 kg)
3103008202	Tyč teleskopická plynová – 120N (12 kg)
3103009202	Tyč teleskopická plynová – 150N (15 kg)
3103005202	Tyč teleskopická plynová – sklopná brzdová – 60N (6 kg)
3103011202	Tyč teleskopická plynová – sklopná brzdová – 80N (8 kg)
3103014202	Tyč teleskopická plynová MINI – 60N (6 kg)
3103010202	Tyč teleskopická plynová MINI – 80N (8 kg)

Materiál: nikl
Složení setu: tyč, držáky, montážní šrouby

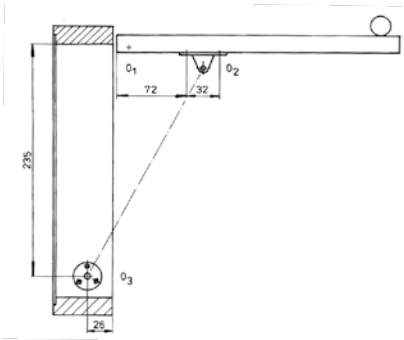

VZOREC PRO VÝPOČET SÍLY

F = G* (H-28) / 177*X

F – síla plynokapalinové vzpěry (kg)
G – hmotnost dvířek včetně úchytky (kg)
H – výška dvířek (mm)
X – počet plynokapalinových vzpěr (ks)

SKLÁPĚCÍ MECHANISMUS PRO DVÍŘKA

3103040001	Sklápěcí mechanismus pro dvířka

Provedení: ocel
Nosnost: 1–7 kg dle velikosti dvířek a seřízení mechanismu
Složení setu: sklápěcí mechanismus se třemi typy uchycení
- balení obsahuje 1 ks
- regulace se provádí dotahováním kloubu imbus klíčem
- po 200 cyklech otevřeni je nutne znovu zregulovat
- výklop drží v každé poloze

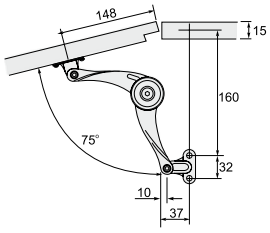

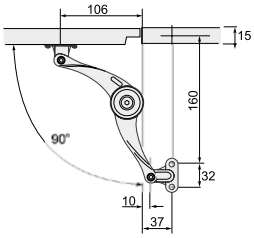

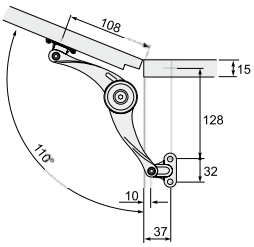

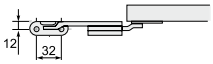

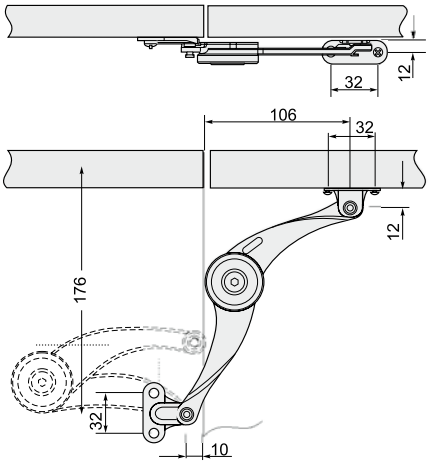

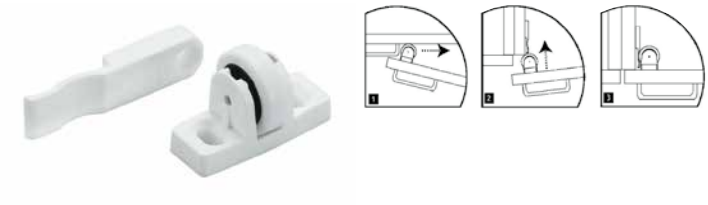

OCHRANNÉ KOLEČKO PRO ROHOVÉ SKŘÍŇKY

3103003601	Ochranné kolečko pro rohové skříňky

Materiál: černý plast
Složení setu: kolečko + držák
Vyrobeno v EU.

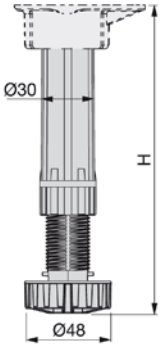

NOŽKA S REKTIFIKACÍ

3107005603	Soklová nožka 100 mm s rektifikací
3107006603	Soklová nožka 120 mm s rektifikací
3107007603	Soklová nožka 150 mm s rektifikací

Materiál: černý plast
Vyrobeno v EU.

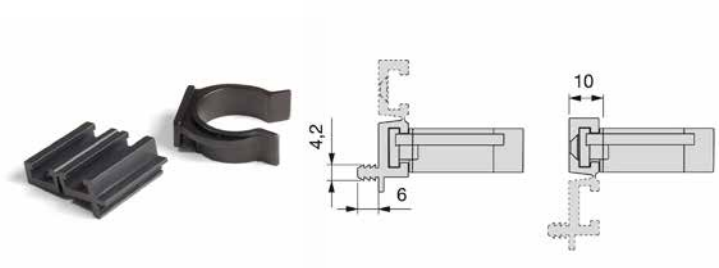

KLIP NOHY NA DŘEVĚNÝ SOKL

3107004603	Klip nohy na dřevěný sokl

Materiál: černý plast
Složení setu:
- 1× klip nohy
- 1× držák

Držák umožňuje montáž na šroubky nebo do drážky.
Vyrobeno v EU.

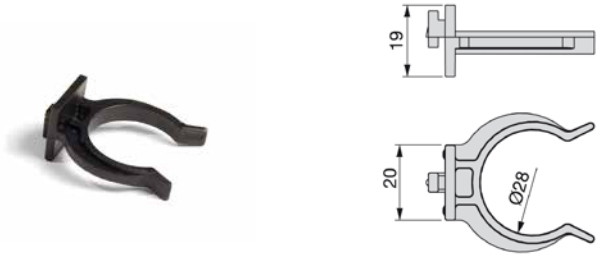

KLIP NOHY NA PLASTOVÝ SOKL

3107009603	Klip nohy na plastový sokl

Materiál: černý plast
Vyrobeno v EU.

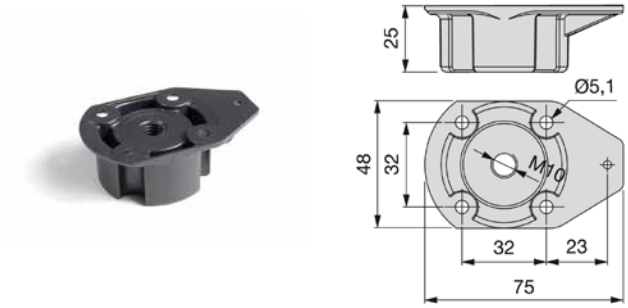

DRŽÁK SOKLOVÉ NOHY

3107008603	Držák soklové nohy oválný, černý

Materiál: černý plast

chrom, nikl broušený

nikl mat

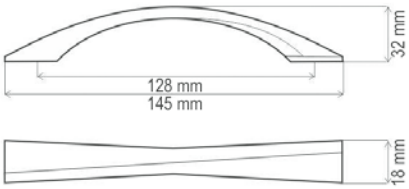

ÚCHYTKA DL25

3109005001	96 mm, chrom, nikl broušený
3109005003	96 mm, nikl mat
3109005121	96 mm, nikl broušený
3109006001	128 mm, chrom, nikl broušený
3109006003	128 mm, nikl mat
3109006121	128 mm, nikl broušený

chrom mat

nikl broušený

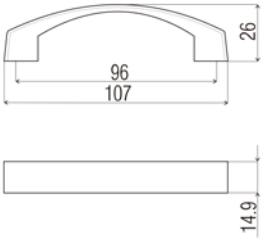

ÚCHYTKA D721

NOVINKA

3109330400	96 mm, černý lesk	**3109332002**	160 mm, chrom mat
3109330401	96 mm, černý mat	**3109332121**	160 mm, nikl broušený
3109330001	96 mm, chrom	**3109332403**	160 mm, bílý lesk
3109330003	96 mm, nikl mat	**3109332404**	160 mm, bílý mat
3109330002	96 mm, chrom mat	**3109333400**	192 mm, černý lesk
3109330121	96 mm, nikl broušený	**3109333401**	192 mm, černý mat
3109330403	96 mm, bílý lesk	**3109333001**	192 mm, chrom
3109330404	96 mm, bílý mat	**3109333003**	192 mm, nikl mat
3109331400	128 mm, černý lesk	**3109333002**	192 mm, chrom mat
3109331401	128 mm, černý mat	**3109333121**	192 mm, nikl broušený
3109331001	128 mm, chrom	**3109333403**	192 mm, bílý lesk
3109331003	128 mm, nikl mat	**3109333404**	192 mm, bílý mat
3109331002	128 mm, chrom mat	**3109334400**	320 mm, černý lesk
3109331121	128 mm, nikl broušený	**3109334401**	320 mm, černý mat
3109331403	128 mm, bílý lesk	**3109334001**	320 mm, chrom
3109331404	128 mm, bílý mat	**3109334003**	320 mm, nikl mat
3109332400	160 mm, černý lesk	**3109334002**	320 mm, chrom mat
3109332401	160 mm, černý mat	**3109334121**	320 mm, nikl broušený
3109332001	160 mm, chrom	**3109334403**	320 mm, bílý lesk
3109332003	160 mm, nikl mat	**3109334404**	320 mm, bílý mat

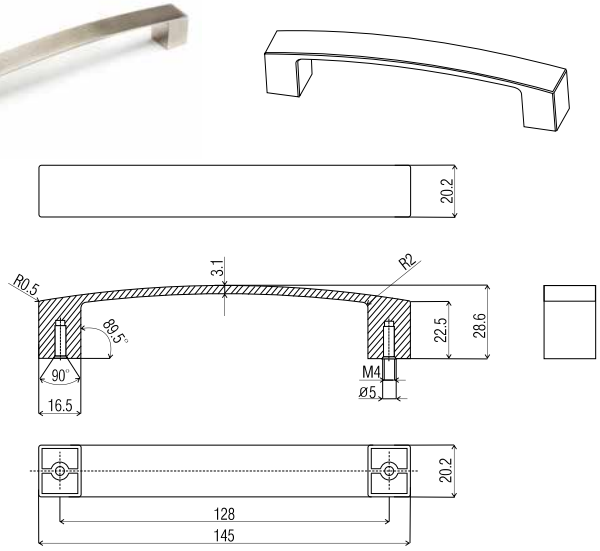

ÚCHYTKA D724

NOVINKA

3109335001	128 mm, chrom	**3109338001**	256 mm, chrom
3109335003	128 mm, nikl mat	**3109338003**	256 mm, nikl mat
3109335002	128 mm, chrom mat	**3109338002**	256 mm, chrom mat
3109335121	128 mm, nikl broušený	**3109338121**	256 mm, nikl broušený
3109336001	160 mm, chrom	**3109339001**	320 mm, chrom
3109336003	160 mm, nikl mat	**3109339003**	320 mm, nikl mat
3109336002	160 mm, chrom mat	**3109339002**	320 mm, chrom mat
3109336121	160 mm, nikl broušený	**3109339121**	320 mm, nikl broušený
3109337001	192 mm, chrom	**3109340001**	416 mm, chrom
3109337003	192 mm, nikl mat	**3109340003**	416 mm, nikl mat
3109337002	192 mm, chrom mat	**3109340002**	416 mm, chrom mat
3109337121	192 mm, nikl broušený	**3109340121**	416 mm, nikl broušený

chrom mat

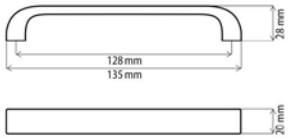

ÚCHYTKA DN94

NOVINKA

3109052001	128 mm, chrom
3109052002	128 mm, chrom mat
3109052003	128 mm, nikl mat
3109052121	128 mm, nikl broušený

chrom

chrom mat

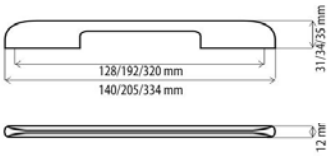

ÚCHYTKA D704

NOVINKA

3109001001	128 mm, chrom
3109001002	128 mm, chrom mat
3109001121	128 mm, nikl broušený
3109002001	160 mm, chrom
3109002002	160 mm, chrom mat
3109002121	160 mm, nikl broušený
3109003001	256 mm, chrom
3109003002	256 mm, chrom mat
3109003121	256 mm, nikl broušený
3109004001	320 mm, chrom
3109004002	320 mm, chrom mat
3109004121	320 mm, nikl broušený

chrom

nikl černý

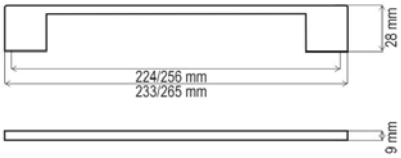

ÚCHYTKA D705

NOVINKA

3109027001	96 mm, chrom	**3109027400**	96 mm, černý
3109027002	96 mm, chrom mat	**3109027401**	96 mm, černý mat
3109027003	96 mm, nikl mat	**3109027402**	96 mm, antická měď
3109027121	96 mm, nikl broušený	**3109027403**	96 mm, bílý
3109027345	96 mm, nikl černý	**3109027404**	96 mm, bílý mat
3109028001	128 mm, chrom	**3109028400**	128 mm, černý
3109028002	128 mm, chrom mat	**3109028401**	128 mm, černý mat
3109028003	128 mm, nikl mat	**3109028402**	128 mm, antická měď
3109028121	128 mm, nikl broušený	**3109028403**	128 mm, bílý
3109028345	128 mm, nikl černý	**3109028404**	128 mm, bílý mat
3109029001	160 mm, chrom	**3109029400**	160 mm, černý
3109029002	160 mm, chrom mat	**3109029401**	160 mm, černý mat
3109029003	160 mm, nikl mat	**3109029402**	160 mm, antická měď
3109029121	160 mm, nikl broušený	**3109029403**	160 mm, bílý
3109029345	160 mm, nikl černý	**3109029404**	160 mm, bílý mat
3109030001	192 mm, chrom	**3109030400**	192 mm, černý
3109030002	192 mm, chrom mat	**3109030401**	192 mm, černý mat
3109030003	192 mm, nikl mat	**3109030402**	192 mm, antická měď
3109030121	192 mm, nikl broušený	**3109030403**	192 mm, bílý
3109030345	192 mm, nikl černý	**3109030404**	192 mm, bílý mat
3109031001	224 mm, chrom	**3109031400**	224 mm, černý
3109031002	224 mm, chrom mat	**3109031401**	224 mm, černý mat
3109031003	224 mm, nikl mat	**3109031402**	224 mm, antická měď
3109031121	224 mm, nikl broušený	**3109031403**	224 mm, bílý
3109031345	224 mm, nikl černý	**3109031404**	224 mm, bílý mat
3109032001	256 mm, chrom	**3109032400**	256 mm, černý
3109032002	256 mm, chrom mat	**3109032401**	256 mm, černý mat
3109032003	256 mm, nikl mat	**3109032402**	256 mm, antická měď
3109032121	256 mm, nikl broušený	**3109032403**	256 mm, bílý
3109032345	256 mm, nikl černý	**3109032404**	256 mm, bílý mat
3109033001	320 mm, chrom	**3109033400**	320 mm, černý
3109033002	320 mm, chrom mat	**3109033401**	320 mm, černý mat
3109033003	320 mm, nikl mat	**3109033402**	320 mm, antická měď
3109033121	320 mm, nikl broušený	**3109033403**	320 mm, bílý
3109033345	320 mm, nikl černý	**3109033404**	320 mm, bílý mat

chrom

nikl broušený

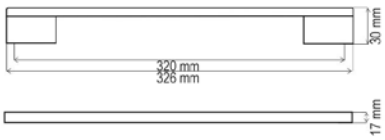

ÚCHYTKA D731

3109016001	96 mm, chrom
3109016121	96 mm, nikl broušený
3109017001	128 mm, chrom
3109017121	128 mm, nikl broušený
3109018001	160 mm, chrom
3109018121	160 mm, nikl broušený
3109019001	192 mm, chrom
3109019121	192 mm, nikl broušený
3109020001	224 mm, chrom
3109020121	224 mm, nikl broušený
3109021001	256 mm, chrom
3109021121	256 mm, nikl broušený
3109022001	288 mm, chrom
3109022121	288 mm, nikl broušený
3109023001	320 mm, chrom
3109023121	320 mm, nikl broušený
3109024001	416 mm, chrom
3109024121	416 mm, nikl broušený
3109025001	448 mm, chrom
3109025121	448 mm, nikl broušený
3109026001	480 mm, chrom
3109026121	480 mm, nikl broušený

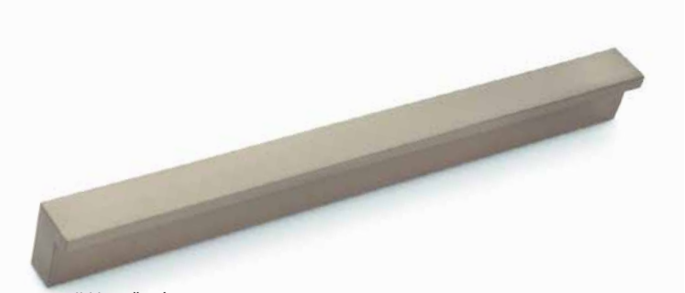
nikl broušený

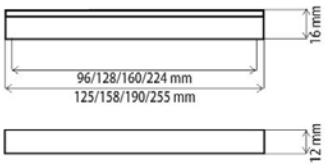

ÚCHYTKA DU02

3109053120	160 mm, hliník
3109053121	160 mm, nikl broušený
3109054120	192 mm, hliník
3109054121	192 mm, nikl broušený

hliník chrom mat

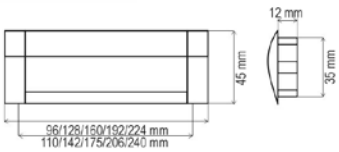

ÚCHYTKA ZÁPUSTNÁ DU08

3109048001	96 mm, hliník chrom
3109048002	96 mm, hliník chrom mat
3109049001	128 mm, hliník chrom
3109049002	128 mm, hliník chrom mat
3109050001	160 mm, hliník chrom
3109050002	160 mm, hliník chrom mat

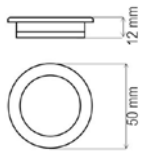

ÚCHYTKA ZÁPUSTNÁ DD01

3109051001	50 mm, chrom
3109051002	50 mm, chrom mat
3109051003	50 mm, nikl mat
3109051121	50 mm, nikl broušený

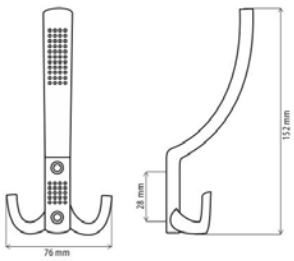

VĚŠÁK DW11

3109058001	chrom
3109058002	chrom mat
3109058003	nikl mat
3109058121	nikl broušený
3109058005	staromosaz

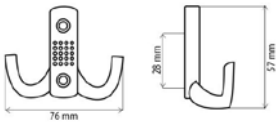

VĚŠÁK DW12

3109059001	chrom
3109059002	chrom mat
3109059003	nikl mat
3109059121	nikl broušený
3109059005	staromosaz

VĚŠÁK DW19

3109060001	chrom
3109060002	chrom mat
3109060003	nikl mat
3109060121	nikl broušený
3109060005	staromosaz

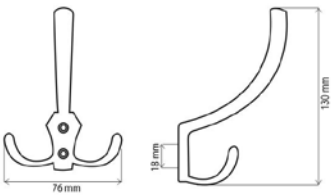

VĚŠÁK DW59

3109061001	chrom
3109061002	chrom mat
3109061003	nikl mat
3109061121	nikl broušený
3109061005	staromosaz

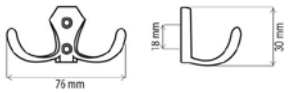

VĚŠÁK DW89

3109062001	chrom
3109062002	chrom mat
3109062003	nikl mat
3109062121	nikl broušený
3109062005	staromosaz

KNOPKA DĚTSKÁ GD01

3109011600	Šnek, plast

KNOPKA DĚTSKÁ GD02

3109012600	Hvězda modrá, plast

KNOPKA DĚTSKÁ GD03

3109013600	Rybička hnědá, plast
3109014600	Rybička oranžová, plast

KNOPKA DĚTSKÁ GD04

3109015600	Auto červené, plast

KNOPKA DĚTSKÁ GD05

3109016600	Kočka, plast

KNOPKA DĚTSKÁ GD06

3109017600	Žabka, plast

KNOPKA DĚTSKÁ GD07

3109018600	Motýl modrý, plast
3109019600	Motýl růžový, plast
3109020600	Motýl zelený, plast

KNOPKA DĚTSKÁ GD08

3109021600	Kytka heřmánek, plast

KNOPKA DĚTSKÁ GD09

3109022600	Vír modrý, plast
3109023600	Vír fialový, plast
3109024600	Vír zelený, plast
3109025600	Vír žlutý, plast

KNOPKA DĚTSKÁ GD10

3109028600	Kytka fialek modrá, plast

KNOPKA DĚTSKÁ GD11

3109029600	Modrá s růžovou hvězdou, plast
3109030600	Fialová s růžovou hvězdou, plast
3109031600	Zelená s růžovou hvězdou, plast
3109032600	Žlutá s růžovou hvězdou, plast

KNOPKA DĚTSKÁ GD12

3109026600	Vír ovál červený, plast
3109027600	Vír ovál zelený, plast

KNOPKA DĚTSKÁ GD13

3109033600	Kytka modrá, plast
3109034600	Kytka růžová, plast
3109035600	Kytka žlutá, plast

KNOPKA DĚTSKÁ GD14

3109036600	Míč červený, plast
3109037600	Míč černý, plast
3109038600	Míč modrý, plast
3109039600	Míč zelený, plast

KNOPKA DĚTSKÁ GD15

3109040600	Beruška, plast

KNOPKA DĚTSKÁ GD16

3109041600	Sova, plast

KNOPKA DĚTSKÁ GD17

3109010600	Zebra, plast

KNOPKA DĚTSKÁ GD18

3109009600	Pirát, plast

KNOPKA DĚTSKÁ GD19

3109001600	Úsměv, plast

KNOPKA DĚTSKÁ GD20

3109002600	Slunce, plast

KNOPKA DĚTSKÁ GD21

3109003600	Měsíc, plast

KNOPKA DĚTSKÁ GD22

3109004600	Motorka, plast

KNOPKA DĚTSKÁ GD23

3109005600	Hasiči, plast

KNOPKA DĚTSKÁ GD24

3109006600	Lokomotiva, plast

KNOPKA DĚTSKÁ GD25

3109007600	Auto žluté, plast

KNOPKA DĚTSKÁ GD26

3109008600	Letadlo, plast

ÚCHYTKA DĚTSKÁ UD01

3109042600	Vlak červený – 96 mm, plast
3109043600	Vlak modrý – 96 mm, plast
3109044600	Vlak zelený – 96 mm, plast
3109045600	Vlak žlutý – 96 mm, plast

LOŽISKOVÝ PLNOVÝSUV S TLUMENÝM DOVŘENÍM

TIP

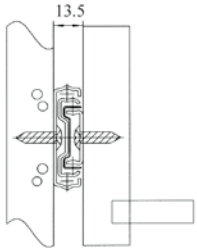

odsazení zásuvky od korpusu (korpus, zásuvka)

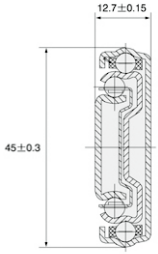

rozměr výsuvu

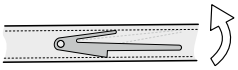

pojistka pro demontáž

Stabilní, tichý a jemný pohyb výsuvu i při plném zatížení. Robustní plastový mechanismus tlumeného dotahu s přítažným trnem z tvrzené oceli zaručuje bezporuchovou funkčnost.

Boční vibrace a nárazy jsou pružně absorbovány. Bezúdržbový mechanismus nabízí dlouhou životnost, maximální funkčnost a spolehlivost.

Díky mechanismu s pružinou a tlumicím pístem je zasunutí posledních 46 mm výsuvu automatické.

Samočisticí systém – kuličky vytlačují ze své dráhy nečistoty při každém pohybu výsuvu a tím udržují dráhu pojezdu stále čistou.

	L (mm)	L2 (mm)	A (mm)	B (mm)	C (mm)	D (mm)	E (mm)	F (mm)	G (mm)	H (mm)
3102302004	300	300	55	64	160					
3102303004	350	350	55	64	224	348	128			5
3102304004	400	400	55	128	288	398	128	224		6
3102305004	450	450	55	128	320	448	128	288		4
3102306004	500	500	55	128	352	498	128	288		5
3102307004	550	550	55	160	416	548	128	224	288	352

LOŽISKOVÝ PLNOVÝSUV S TLUMENÝM DOVŘENÍM

3102302004	Ložiskový plnovýsuv	300 mm
3102303004	Ložiskový plnovýsuv	350 mm
3102304004	Ložiskový plnovýsuv	400 mm
3102305004	Ložiskový plnovýsuv	450 mm
3102306004	Ložiskový plnovýsuv	500 mm
3102307004	Ložiskový plnovýsuv	550 mm

Materiál: tvrzená válcovaná nerezová ocel
Tloušťka materiálu: 1,2×1,2×1,5 mm
Povrchová úprava: galvanické zinkování
Zatížení: 45 kg / pár

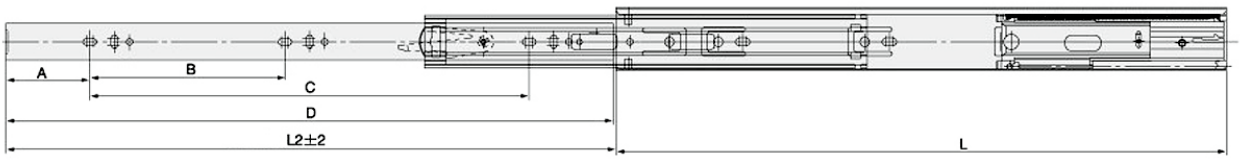

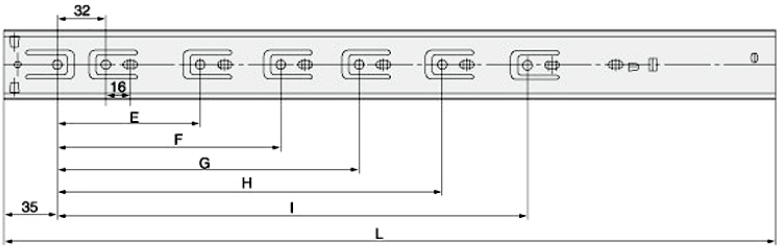

LOŽISKOVÝ PLNOVÝSUV PUSH TO OPEN

NOVINKA

Stabilní, tichý a jemný pohyb i při plném zatížení. Již žádné úchytky a madla. Dnešní trend si žádá co nejméně hran a co nejjednodušší design nábytkových dvířek - je to moderní, elegantní a praktické řešení (velmi vám to usnadní vkládání věcí a dokáže je otevřít i když máte zrovna plné ruce).

Tyto výsuvy se vyznačují kvalitním dílenským zpracováním. „Odskok“ je zajištěn dvěma pružnými vyhazovači, uloženými v masivním plastovém pouzdře, díky čemuž je zajištěna bezchybná a vysoká životnost.

Boční vibrace a nárazy jsou pružně absorbovány. Bezúdržbový mechanismus nabízí dlouhou životnost, maximální funkčnost, spolehlivost a snadnou montáž.

	L (mm)	L2 (mm)	A (mm)	B (mm)	C (mm)	D (mm)	E (mm)
3102329004	350	350	128	224			
3102330004	400	400	128	224			
3102331004	450	450	128	224	288	320	
3102332004	500	500	128	224	288	352	
3102333004	550	550	128	224	288	352	416

LOŽISKOVÝ PLNOVÝSUV PUSH TO OPEN

3102329004	Ložiskový polovýsuv PUSH TO OPEN	350 mm
3102330004	Ložiskový polovýsuv PUSH TO OPEN	400 mm
3102331004	Ložiskový polovýsuv PUSH TO OPEN	450 mm
3102332004	Ložiskový polovýsuv PUSH TO OPEN	500 mm
3102333004	Ložiskový polovýsuv PUSH TO OPEN	550 mm

Materiál: tvrzená válcovaná nerezová ocel
Tloušťka materiálu: 1,2×1,2×1,5 mm
Povrchová úprava: galvanické zinkování
Zatížení: 45 kg / pár

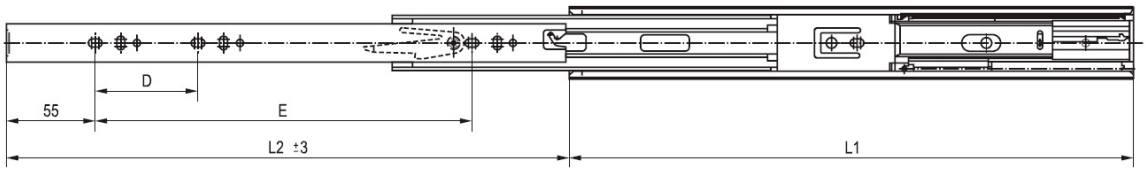

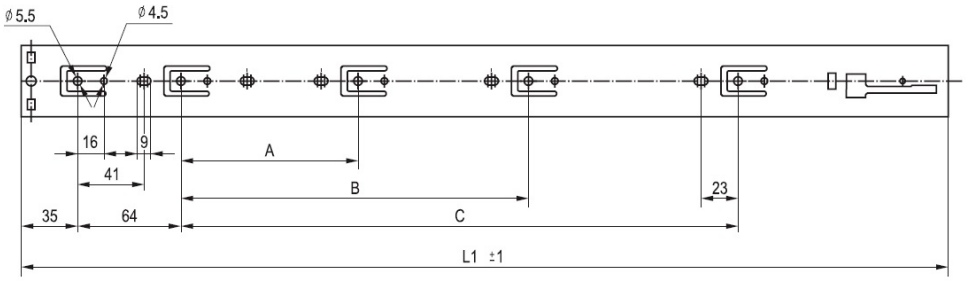

LOŽISKOVÉ PLNOVÝSUVY

TIP

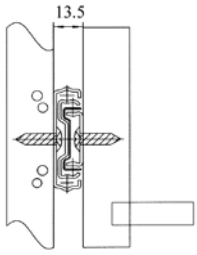

odsazení zásuvky od korpusu (korpus, zásuvka)

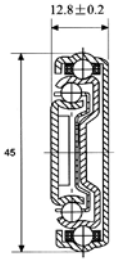

rozměr výsuvu

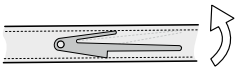

pojistka pro demontáž

Stabilní, tichý a jemný pohyb výsuvu i při plném zatížení. Boční vibrace a nárazy jsou pružně absorbovány.

Bezúdržbový mechanismus nabízí dlouhou životnost, maximální funkčnost a spolehlivost.

Samočisticí systém – kuličky vytlačují ze své dráhy nečistoty při každém pohybu výsuvu a tím udržují dráhu pojezdu stále čistou.

	L (mm)	L2 (mm)	A (mm)	B (mm)	C (mm)	D (mm)	E (mm)	F (mm)	G (mm)	H (mm)
3102101004	250	250	35	64	160	160				5
3102102004	300	300	35	64	224	160				
3102103004	350	350	35	96	256	160	254			
3102104004	400	400	35	128	320	160	256			
3102105004	450	450	35	128	352	160	256			
3102106004	500	500	35	160	416	160	288	352		
3102107004	550	550	35	224	448	160	352	416		6
3102108004	600	600	35	224	512	160	384	448		4
3102109004	650	650	35	320	576	160	416	480		5
3102110004	700	700	35	288	576	160	480	544	288	352

LOŽISKOVÝ PLNOVÝSUV

3102101004	Ložiskový plnovýsuv	250 mm
3102102004	Ložiskový plnovýsuv	300 mm
3102103004	Ložiskový plnovýsuv	350 mm
3102104004	Ložiskový plnovýsuv	400 mm
3102105004	Ložiskový plnovýsuv	450 mm
3102106004	Ložiskový plnovýsuv	500 mm
3102107004	Ložiskový plnovýsuv	550 mm
3102108004	Ložiskový plnovýsuv	600 mm
3102109004	Ložiskový plnovýsuv	650 mm
3102110004	Ložiskový plnovýsuv	700 mm

Materiál: tvrzená válcovaná nerezová ocel
Tloušťka materiálu: 1,2×1,2×1,5 mm
Povrchová úprava: galvanické zinkování
Zatížení: 45 kg / pár

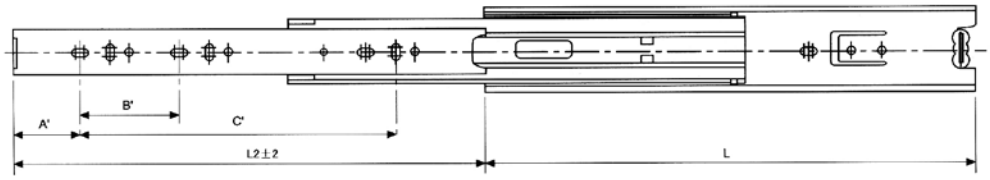

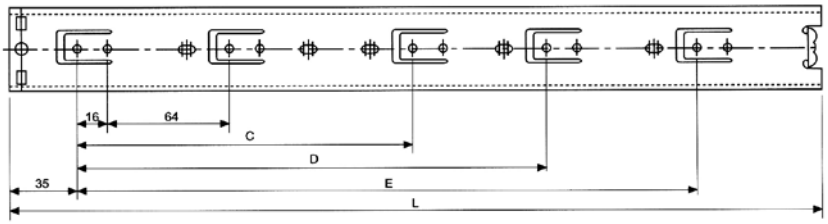

SKRYTÉ PLNOVÝSUVY S TLUMENÝM DOTAHEM

TIP

Skryté plnovýsuvy nabízí širokou škálu využití pro dřevěné zásuvky. Díky nim lze vytvořit jakoukoli zásuvku dle daných rozměrů a tím tak využít veškerý prostor v korpusu.

Skryté výsuvy se řadí mezi absolutní špičku a díky kvalitnímu zpracování zaručují vysokou nosnost, stabilitu a tichý chod i při plném zatížení.

	Prof (mm)	X (mm)	W (mm)	Y (mm)	Z (mm)	V (mm)	L (mm)
3102401004	290	128	160				300
3102402004	340	128	192				350
3102403004	390	128		192			400
3102404004	440	128		224			450
3102405004	490		128	224	247		500
3102406004	540		128	224	247	302	550
3102407004	590		128	224	248	302	600

SKRYTÝ PLNOVÝSUV S TLUMENÝM DOTAHEM

3102401004	Skrytý plnovýsuv	300 mm
3102402004	Skrytý plnovýsuv	350 mm
3102403004	Skrytý plnovýsuv	400 mm
3102404004	Skrytý plnovýsuv	450 mm
3102405004	Skrytý plnovýsuv	500 mm
3102406004	Skrytý plnovýsuv	550 mm
3102407004	Skrytý plnovýsuv	600 mm

Délka: 300–600 mm
Materiál: ocel
Povrchová úprava: zinek
Nosnost: 30 kg
Složení setu: 1× pár výsuvů s regulací
1× pár úchytů
Zásuvku lze vyjmout z výsuvu bez nářadí.
Mechanismus zaručuje stabilní a tichý pohyb.

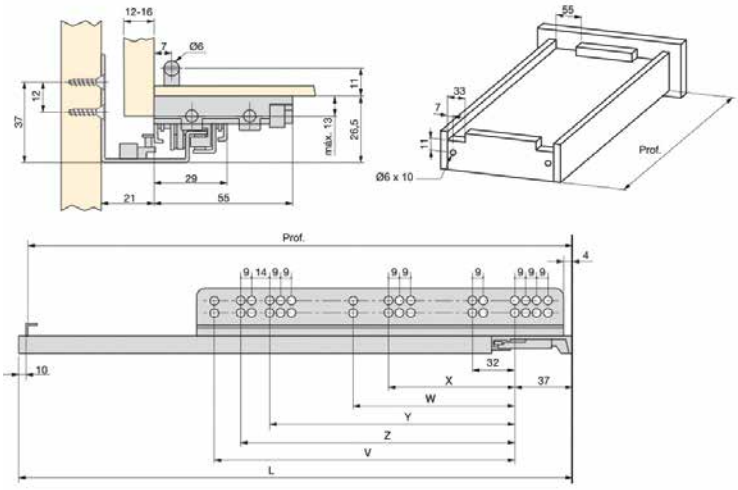

NOVÝ KATALOG LINIOVÉHO LED OSVĚTLENÍ 2018

STÁHNĚTE SI ELEKTRONICKOU VERZI KATALOGU NA **WWW.WIRELI.CZ**
NEBO SI VYŽÁDEJTE KATALOG V TIŠTĚNÉ PODOBĚ NA TEL. ČÍSLE **+420 577 609 222**
NEBO E-MAILEM NA **INFO@IDEALTRADE.CZ**

- LED PÁSKY
- HLINÍKOVÉ PROFILY
- NAPĚŤOVÉ ZDROJE
- VYPÍNAČE A OVLADAČE
- PŘÍSLUŠENSTVÍ A INSTAL. MATERIÁL

WWW.WIRELI.CZ

POSTUP PŘI REGISTRACI DO ESHOPU

WIRELI

VÝHODY REGISTRACE

- Zaregistrujte se zdarma během několika minut
- Nakupujte jednoduše a rychle
- Objednávejte si zboží s 1% slevou navíc
- Získejte podrobné technické informace k našim produktům
- Sledujte aktuální stav Vašich objednávek a historii Vašich nákupů
- Informujte se o Vašich aktuálních cenách a skladové zásobě

1.

DO SVÉHO INTERNETOVÉHO PROHLÍŽEČE ZADEJTE ADRESU

WWW.IDEALNONSTOP.CZ

KLIKNĚTE NA TLAČÍTKO **PŘIHLÁSIT**

SEZNAMTE SE S PLATNÝMI OBCHODNÍMI PODMÍNKAMI UVEDENÝMI V ODKAZU **VÍCE O NÁKUPU**

ZJISTĚTE VÍCE O NAŠÍ FIRMĚ V ODKAZU **O NÁS**

2.

POKUD JSTE SE JIŽ V NAŠEM ESHOPU REGISTROVALI VYPLŇTE VAŠE UŽIVATELSKÉ **JMÉNO**, **HESLO** A **PŘIHLASTE SE**

POKUD JSTE NA NAŠEM ESHOPU POPRVÉ ZAREGISTRUJTE SE KLIKNUTÍM NA **REGISTRACE NOVÉHO ZÁKAZNÍKA**

PŘI POTÍŽÍCH S PŘIHLÁŠENÍM KLIKNĚTE NA **ZAPOMNĚLI JSTE HESLO?**

3.

ZVOLTE REGISTRACI **FYZICKÉ OSOBY** NEBO **FIRMY**
PŘI REGISTRACI FIRMY JE POTŘEBA ZADAT VAŠE IČ, DIČ NEBO VAT

VYPLŇTE VŠECHNY POVINNÉ ÚDAJE

ZVOLTE SI **PŘIHLAŠOVACÍ HESLO**
(HESLO MUSÍ OBSAHOVAT MIN. 6 ZNAKŮ)

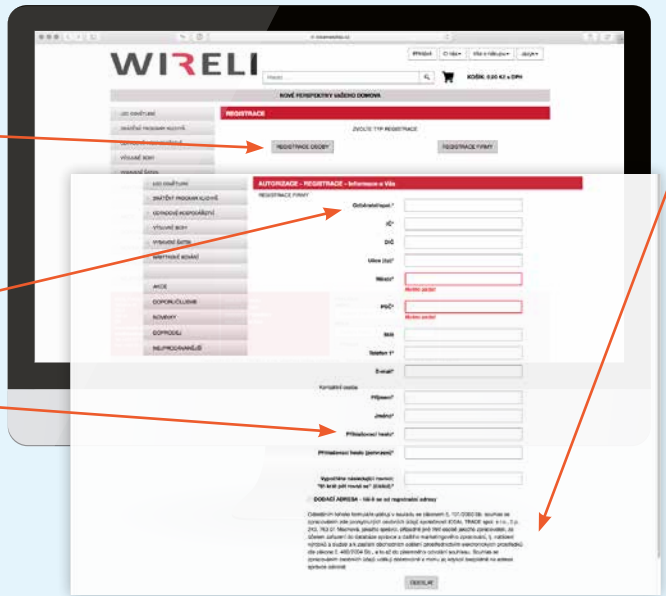

KLIKNUTÍM NA TLAČÍTKO **ODESLAT** SOUHLASÍTE SE ZPRACOVÁNÍM VAŠICH OSOBNÍCH ÚDAJŮ

VEŠKERÉ OSOBNÍ ÚDAJE JSOU POVAŽOVÁNY ZA PŘÍSNĚ DŮVĚRNÉ A JE S NIMI NAKLÁDÁNO V SOULADU SE ZÁKONEM Č. 101/2000SB. V ŽÁDNÉM PŘÍPADĚ NEPOSKYTUJEME TYTO ÚDAJE CIZÍ STRANĚ.

VAŠE REGISTRACE JE DOKONČENA. BĚHEM NĚKOLIKA MÁLO MINUT OBDRŽÍTE POTVRZOVACÍ MAIL S VAŠÍM UŽIVATELSKÝM JMÉNEM A HESLEM PRO PŘIHLÁŠENÍ

POSTUP PŘI NÁKUPU V ESHOPU

WIRELI

PRO NÁKUP SE PŘIHLASTE DO ESHOPU

KLIKNĚTE NA TLAČÍTKO **PŘIHLÁSIT** VYPLŇTE JMÉNO A HESLO, KTERÉ JSTE SI ZVOLILI PŘI REGISTRACI

KLIKNĚTE PRO ZMĚNU JAZYKA

PODROBNÝ NÁVOD, REKLAMAČNÍ ŘÁD, OBCHODNÍ PODMÍNKY NALEZNETE POD ODKAZEM **VŠE O NÁKUPU**

ZJISTĚTE VÍCE O NAŠÍ FIRMĚ POD ODKAZEM **O NÁS**

VYHLEDEJTE ZBOŽÍ A NAKUPUJTE

DO VYHLEDÁVACÍHO POLE VLOŽTE NÁZEV NEBO ČÍSLO VÝROBKU.

VYHLEDÁVAT MŮŽETE TAKÉ PODLE KATEGORIÍ

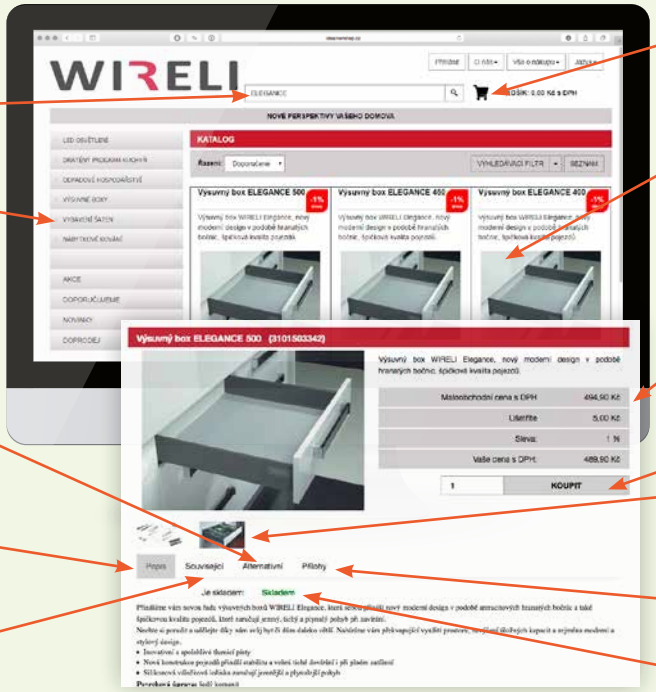

PŘEHLED VAŠEHO NÁKUPU ZOBRAZÍTE KLIKNUTÍM NA IKONU KOŠÍKU

KLIKNUTÍM NA NÁZEV NEBO FOTKU ZOBRAZÍTE DETAIL POŽADOVANÉHO VÝROBKU.

PO PŘIHLÁŠENÍ UVIDÍTE CENU BEZ DPH PO VAŠÍ SLEVĚ, BEZ PŘIHLÁŠENÍ VIDÍTE ZÁKLADNÍ MO CENU S DPH

ZDE MŮŽETE OBJEDNAT

KLIKNUTÍM ZOBRAZÍTE V DETAILU DALŠÍ NÁKRESY A FOTOGRAFIE

ZDE ZÍSKÁTE PŘÍSTUP K NÁVODŮM, CERTIFIKÁTŮM A DALŠÍM MATERIÁLŮM

UVIDÍTE, ZDA JE VÝROBEK SKLADEM A V JAKÉM MNOŽSTVÍ

ZDE ZÍSKÁTE PŘÍSTUP K ZAMĚNITELNÉMU NEBO PODOBNÉMU VÝROBKU

ZOBRAZÍ SE VÁM PODROBNÝ POPIS K DANÉMU VÝROBKU

ZDE ZÍSKÁTE PŘÍSTUP K SOUVISEJÍCÍMU ZBOŽÍ A DOPLŇKŮM

DOKONČETE VÁŠ NÁKUP

PO KLIKNUTÍ NA IKONU KOŠÍKU ZOBRAZÍTE DETAILNÍ PŘEHLED VAŠEHO NÁKUPU

PRO IMPORT VAŠÍ OBJEDNÁVKY Z EXCELOVSKÉHO SOUBORU KLIKNĚTE NA **IMPORT ZBOŽÍ**

PRO DODATEČNÝ VÝBER ZBOŽÍ KLIKNĚTE NA RYCHLÝ VÝBER ZBOŽÍ

V PŘÍPADĚ DODATEČNÉHO PŘIDÁNÍ DALŠÍ POLOŽKY KLIKNĚTE NA **PŘEPOČÍTAT**

PRO KOMPLETNÍ VYČIŠTĚNÍ VAŠEHO NÁKUPNÍHO KOŠÍKU KLIKNĚTE ZDE

UPRAVUJTE DODATEČNÉ NAKUPOVANÉ MNOŽSTVÍ POLOŽKY

KLIKNUTÍM ZRUŠÍTE NÁKUP POLOŽKY

ZDE MŮŽETE VIDĚT CENY JEDNOTLIVÝCH POLOŽEK PŘED A PO ZAPOČTENÍ VAŠÍ SLEVY VČETNĚ SLEVY DODATKOVÉ ZA ONLINE NÁKUP.

ZDE VIDÍTE CELKOVOU CENY VAŠEHO NÁKUPU

PRO DOKONČENÍ NAKUPU KLIKNĚTE ZDE

PO AUTOMATICKÉM PŘESMĚROVÁNÍ NA STRÁNKU SHRNUJÍCÍ VAŠI OBJEDNÁVKU A JEJÍM ZÁVAZNÝM POTVRZENÍM OBDRŽÍTE INFORMAČNÍ MAIL O PŘIJETÍ OBJEDNÁVKY A JEJÍM ZPRACOVÁNÍ.

OBCHODNÍ A ORGANIZAČNÍ INFORMACE

OBJEDNÁVKA ZBOŽÍ

Zboží na stránkách www.wireli.cz je běžně dodávané zboží. Odeslaná objednávka je návrhem na uzavření kupní smlouvy a slouží k rezervaci zboží. Zavedením objednávky do systému dojde k potvrzení objednávky a uzavření kupní smlouvy. Dodavatel nezaručuje okamžitou dostupnost všech položek zboží. Dostupnost zboží bude vždy potvrzena na základě objednávky e-mailem nebo telefonicky.

ZASÍLÁNÍ ZBOŽÍ

Zboží dodáváme tranzitní službou nejpozději do dvou pracovních dnů od přijetí objednávky. V případě menších objednávek účtujeme část poštovného 89 Kč bez DPH na balík, u objednávky nad 5.000 Kč bez DPH je dodání zdarma. Balné účtujeme pouze u zásilek osvětlení a hliníkových a plastových lišt. Ceny balného jsou obsahem katalogu osvětlení. Zásilka se zbožím obsahuje vždy dodací list a daňový doklad (fakturu).

PŘEVZETÍ ZBOŽÍ

Při převzetí zboží vás, ve vlastním zájmu, žádáme o jeho okamžitou kontrolu. V případě poškození, uplatněte reklamaci u řidiče vozidla přepravní služby, která u nás přebírá zásilky neporušeny a garantuje jejich předání v tomto stavu. To, že je obal balíku neporušen, neznamená, že s ním bylo po cestě zacházeno podle pokynů dodavatele a nemůže být uvnitř úderem či vahou poškozený výrobek.

REKLAMACE ZBOŽÍ POŠKOZENÉHO PŘI DOPRAVĚ

Pokud zjistíte poškození zboží při převzetí, odmítněte toto převzít a vyžádejte si zápis o škodě. Zboží bude vráceno zpět dodavateli a vy dostanete novou zásilku. O této skutečnosti informujte dodavatele.

Pokud nebudete mít možnost zboží převzít a škodu zjistíte následně, volejte do místní pobočky dopravce (tel. č. na přepravním listu) nahlaste reklamaci a žádejte zápis o škodě. Přepravní služba dává příjemci lhůtu do 3 pracovních dnů na uplatnění reklamace. Reklamace bez zápisu o škodě nemůžeme akceptovat.

REKLAMACE ZBOŽÍ (VYJMA POŠKOZENÍ PŘI DOPRAVĚ)

V případě reklamace zboží informujte dodavatele e-mailem nebo faxem. Zasláním reklamačního protokolu s přesným popisem závady, číslem faktury, kódem a názvem sortimentu, reklamovaným počtem, návrhem na řešení reklamace (výměnou či dobropisem) a čitelně zapsaným jménem osoby s kontaktem, která reklamaci projednává. Tento protokol přidejte k reklamovanému zboží. Po obdržení reklamačního protokolu, vás bude kontaktovat náš pracovník k projednání řešení reklamace.

POZOR!!! V žádném případě neposílejte reklamované zboží bez předchozí domluvy s obchodním oddělením. Náklady na vrácení zboží tak budou minimalizovány a zcela v režii naší firmy.

ZRUŠENÍ OBJEDNÁVKY

Zrušení objednávky nebo smlouvy je možné po předchozí dohodě s dodavatelem mailem, faxem nebo telefonicky. V případě požadavku na vrácení zboží bude odběrateli účtován storno poplatek.

UPOZORNĚNÍ NA VYMEZENÍ ODPOVĚDNOSTI:

1) Dodavatel si vyhrazuje právo na technické změny výrobků v porovnání s jejich vyobrazením v katalogu a dalších propagačních materiálech a to jak v tištěné, tak elektronické podobě. Platné údaje získáte u daného produktmanažera.

2) Dodavatel si vyhrazuje právo na změny údajů uváděných v tištěném katalogu u jednotlivých výrobků s ohledem na inovační a další vývojové změny jednotlivých výrobků. Platné údaje získáte u daného produktmanažera.

3) Barevnost jednotlivých výrobků vyobrazených v tištěném katalogu může být ovlivněna technologií tisku a nemusí odpovídat skutečné barevnosti zakoupeného výroku.

4) Platné základní maloobchodní ceny bez DPH jsou uvedeny vždy v aktuálním ceníku. Tento ceník je dostupný po vyžádání na obchodním oddělení. Ceny získané z jiných zdrojů, především elektronických médií, mimo výše uvedený ceník, nemusí být vzhledem k povaze zdroje, jeho aktuálnosti nebo jeho závislosti na automatických datových přenosech aktuální nebo platné. Pokud by byla objednávka provedena za neplatnou cenu je tato objednávka neplatná a objednávající bude kontaktován pracovníky obchodního oddělení.

Vystavením objednávky objednávající souhlasí s obchodními podmínkami v platném znění. Obchodní podmínky v platném znění naleznete na www.wireli.cz.

Vydal: Ideal Trade, spol. s r. o.

Tyto obchodní podmínky, a veškeré smluvní vztahy se řídí právními předpisy České republiky. Smluvní vztahy vzniklé ode dne účinnosti zákona č. 89/2012 Sb., občanský zákoník, ve znění pozdějších předpisů, („občanský zákoník“) se řídí zejména občanským zákoníkem.

POZNÁMKY:

KONTAKTY

Objednávky, Informace, Reklamace
tel.: +420 577 609 200, 221, 222
e-mail: objednavky@idealtrade.cz
info@idealtrade.cz

Provozní doba
Pondělí – Pátek 6:30 – 16:00

www.idealtrade.cz | www.wireli.cz

Adresa provozovny
Ideal Trade, spol. s r.o.
Tečovice 45
763 02 Zlín 4

Adresa fakturační
Ideal Trade, spol. s r.o.
Machová 243
763 01 Machová

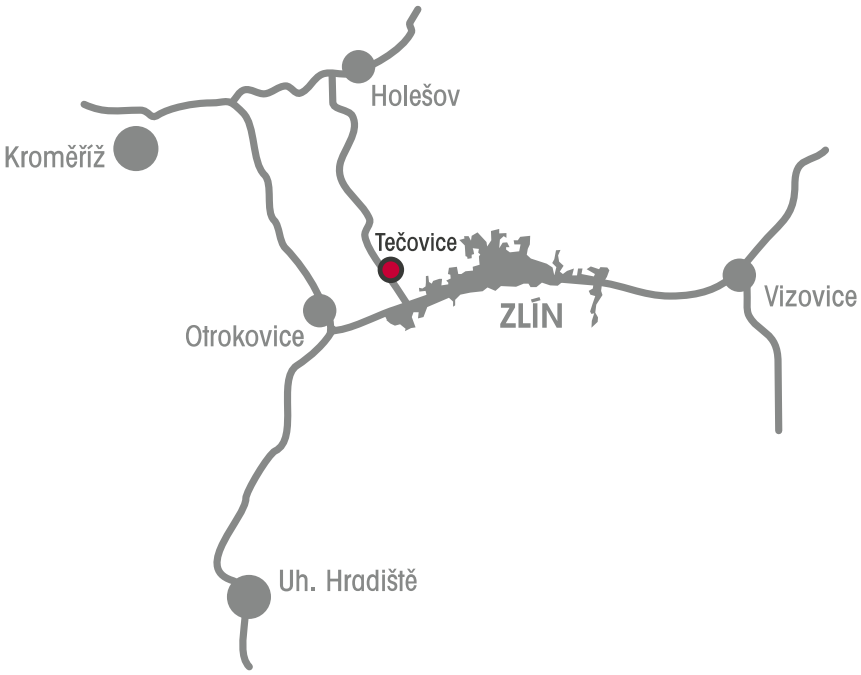

WIRELI

WIRELI LED

MENAGE CONFORT

WWW.WIRELI.CZ

WWW.WIRELILED.CZ

WWW.MENAGE-CONFORT.COM

8 595060 488964

IDEALTRADE

+420 577 609 222

WWW.IDEALTRADE.CZ

INFO@IDEALTRADE.CZ